S C H M I E R S Y S T E M E

2019
ZENTRALSCHMIER-SYSTEME

STAND 10/2019

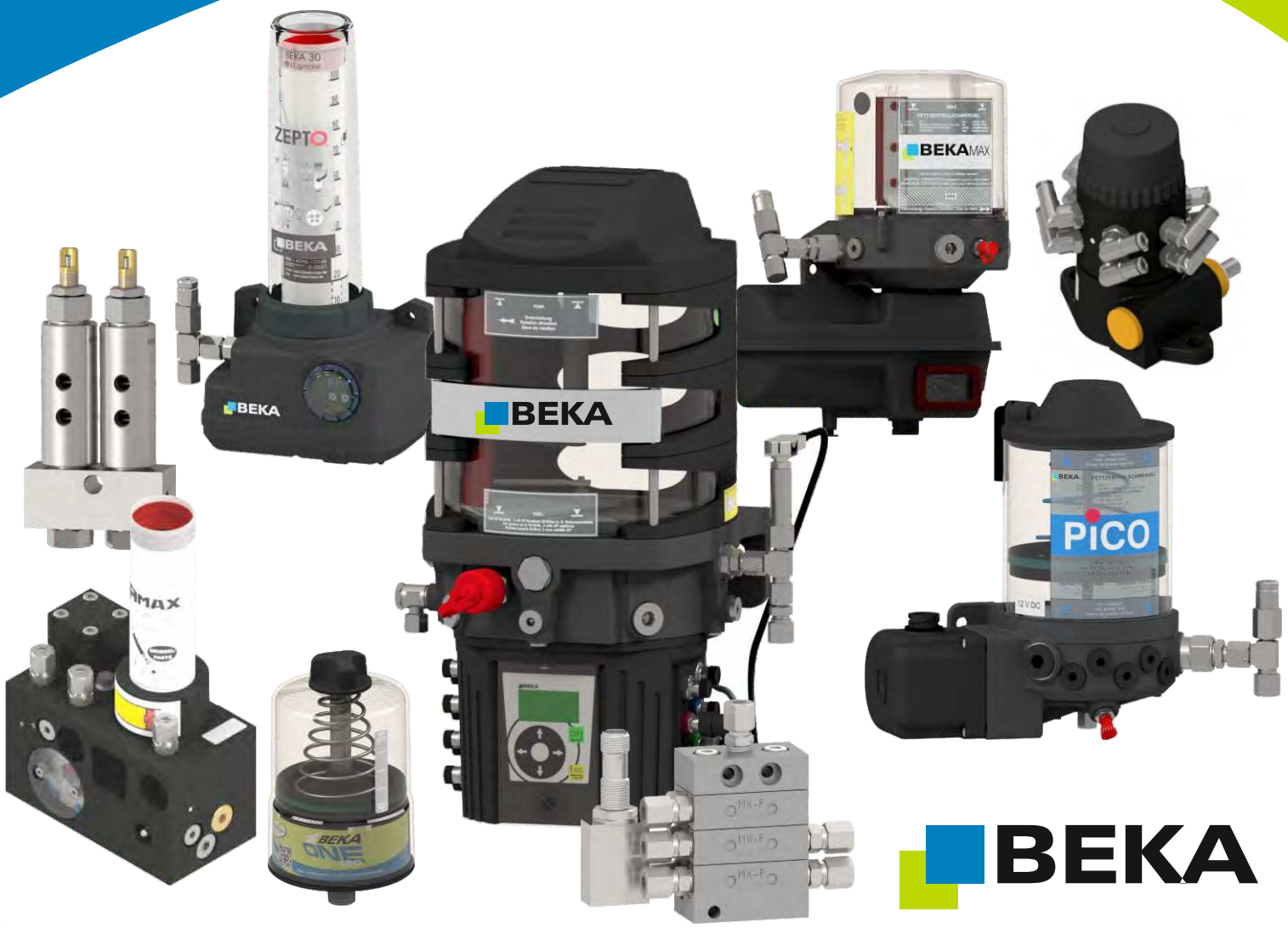

BEKA

SEIT 1927

TECHNIK, AUF DIE MAN SICH VERLASSEN KANN

AUTOMATISCHE SCHMIERSYSTEME

© BEKA 2019

1090200670

EINE WELT VOLLER LÖSUNGEN FÜR DIE MODERNE INDUSTRIESCHMIERUNG

BEKA Schmiersysteme wurde 1927 von Georg Köppel und Georg Baier in Bayern gegründet. Ursprünglich stellte das Unternehmen Ölpumpen für Motorräder und Flugzeuge her. Auf dieser Erfahrung mit Hochleistungsgeräten aufbauend, konzentrierte sich das Unternehmen später auf die Entwicklung und die Herstellung von hochwertigen Zentralschmiersystemen. Das Streben von Bernhard Köppel, der das Familienunternehmen in dritter Generation leitet, nach Kontinuität und Nachhaltigkeit ist die Basis für BEKAs dauerhaftes Wachstum weltweit.

Qualität und Innovation

Mit seinen vier Produktionsstätten und Technologiezentren in Deutschland hat BEKA eine hochintegrierte Produktionsbasis geschaffen, um verlässliche Qualität und zuverlässige Dienstleistungen für seine Kunden zu garantieren. Unsere Einrichtungen sind nach ISO 9001:2015 und unser Umweltmanagement ist nach ISO 14001:2015 zertifiziert. Alle wesentlichen Komponenten der BEKA-Systeme werden in Eigenfertigung hergestellt. Ganze 10% der BEKA-Belegschaft arbeiten in den Bereichen Forschung und Entwicklung. Unsere Ingenieure haben sich ihren Ruf für Innovation und kundenspezifische Lösungen verdient. Durch diese Leistung hat BEKA mehrere Produktlinien von Spezialsystemen für eine Vielzahl von Industriebereichen entwickelt, wobei alle mobilen und stationären Anwendungen abgedeckt werden. Neben den BEKA-Pumpen und Verteilerelementen ist BEKA für seine kontinuierliche Innovation in Umwelttechnologie, Überwachungselektronik und Telematik bekannt.

Stand: 10.19DE

1090200671

Änderungen vorbehalten!

© BEKA 2019 Alle Rechte vorbehalten!

BEKA -
TECHNOLOGIE, AUF DIE MAN SICH VERLASSEN KANN

Mit mehr als 90 Jahren Erfahrung in Entwicklung und Produktion von Hochleistungspumpen ist das BEKA-Engineering weiterhin führend in der Zentralschmierindustrie mit einer Vielzahl von Patenten und Innovationen. Unsere Standardproduktlinien umfassen heute Lösungen für fast alle Systeme, die mit Fett laufen, von der Lebensmittelverarbeitung bis zur Windkraftanlage. Wir arbeiten unter den schwersten Arbeitsbedingungen und in den extremsten Klimabedingungen. Um unsere hohen Standards und die Verlässlichkeit all unserer Produkte zu garantieren und zu erhalten, verarbeitet und baut BEKA alle seine wesentlichen Komponenten hausintern zusammen.
Überall, wo die Unternehmensproduktivität auf präzise, verlässliche, langhaltende Schmiertechnologie angewiesen ist, finden Sie BEKA im Einsatz.

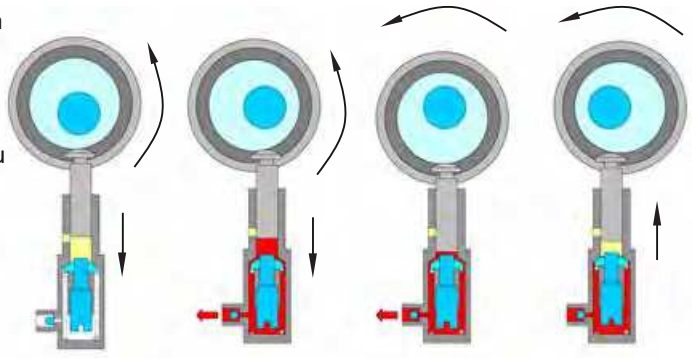

Funktion der Pumpe

Federlose Ausführung

Pumpen, die auf Federbetrieb angewiesen sind, sind anfällig für Temperaturänderungen und schnellen Verschleiß. BEKA hat federlose Antriebe für die EP-1 und GIGA Pumpen entwickelt, indem ein Exzentergetriebe für den Betrieb des Pumpenelements verwendet wird. Das Ergebnis ist, dass unsere Pumpen eine leistungsfähige, konsistente Dosierung jedes Standardfettes garantieren, sogar bei Temperaturen bis zu -13°F (-25°C), Hub für Hub, Jahr für Jahr.

Langhaltende Gehäuse

Eine Vielzahl von BEKA-Pumpen wird aus Aluminiumgusskörpern hergestellt, die in unseren eigenen Fabriken hergestellt werden. Diese Körper bieten ein sicheres, langhaltendes Gehäuse für die Präzisionskomponenten darin, sehr widerstandsfähig gegen extreme Industrie- oder Außenumgebungen.

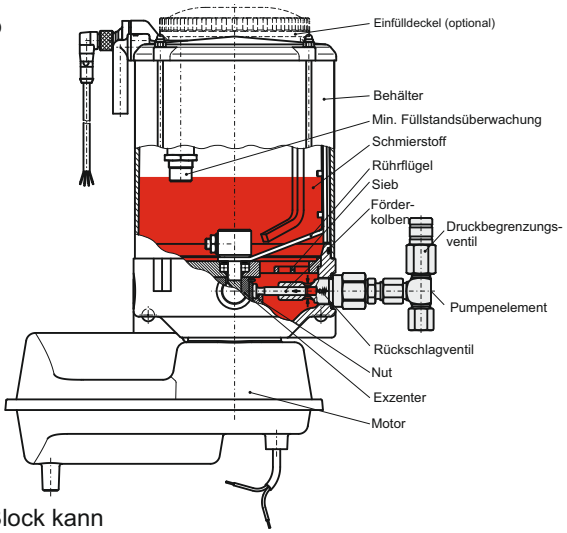

EP-1 Pumpe

Vielfältige Verteiler

BEKA-Progressivsysteme verwenden Verteilerblöcke, die hausintern akribisch bearbeitet werden und montagefertig sind, um die speziellen Anforderungen jedes Systems zu erfüllen. Unsere variable Scheibenbauweise bietet einen flexiblen Montageprozess, sodass mehrere Elemente mit verschiedenen Fördermengen kombiniert werden können. Die Anzahl der Elemente in jedem Block kann einfach erhöht werden, um die benötigte Anzahl an Leitungen an jeder Stelle im System anzupassen.

Das folgende Beispiel zeigt einen Betriebsablauf eines SXE-2 in vier Bildern:

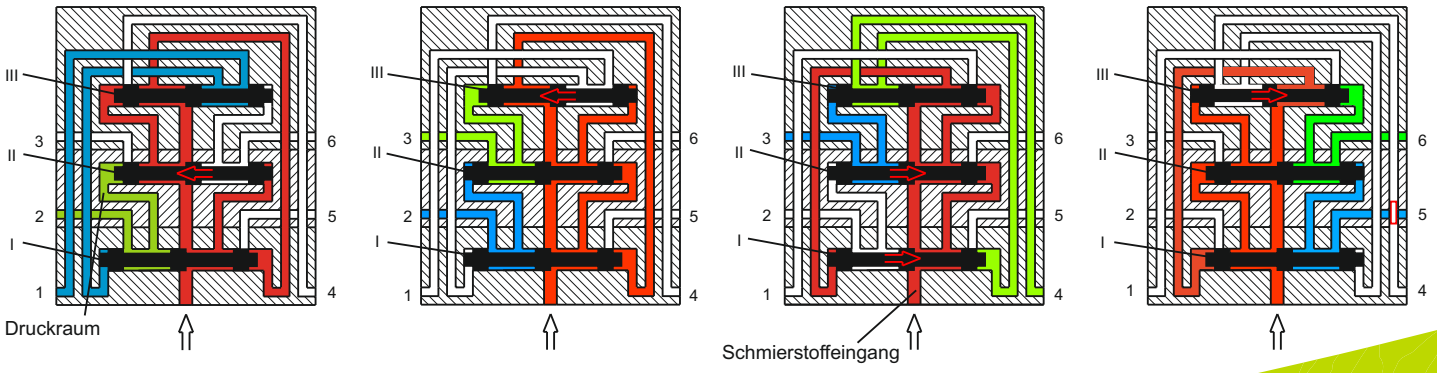

I, II, III.... Dosierkolben plus
1 bis 6.... Schmierstoffauslässe

1090200671

Stand: 10.19DE

© BEKA 2019 Alle Rechte vorbehalten!

Änderungen vorbehalten!

INHALTSVERZEICHNIS

Systeme – Überblick	5
Pumpen – Überblick	6
Pumpen – Elektrische Anschlüsse Pumpenseite	7
EP-1	8
PICO	9
GIGA PLUS	11
OC-1	13
Kartuschenpumpe ZEPTO	15
BEKA ONE	17
HAMAX SYSTEM 2	19
HAMAX KOMPAKT	21
HAMAX 11	23
HPG 2	25
HPM 3	27
Ölschmierpumpen AZUL / AFL / AZU	29
Verteiler – Überblick	31
SX-1	32
SXE-2	33
MX-F	34
LX-4	35
MX-I (Edelstahl)	36
LX-3 (Edelstahl)	37
SX-3 (Edelstahl)	38
Schläuche & Schlauchverbinder	39
Vorverpackte Service-Kits	40
Einleitungsverteiler (BL-1, BL-11, BL-V, BL-V XL)	41
Verschraubungen / Befüllanschlüsse	51
Manuelle Schmierung & Nachfüllgeräte	56
Störungsbehebung & Reparaturanleitung	58
Kontaktadressen	60

Stand: 10.19DE

1090200671

Änderungen vorbehalten!

© BEKA 2019 Alle Rechte vorbehalten!

SCHMIERSYSTEME

PROGRESSIV-SYSTEME

Seite 6 ZENTRALSCHMIER-PUMPEN

VERTEILER

Seite 31

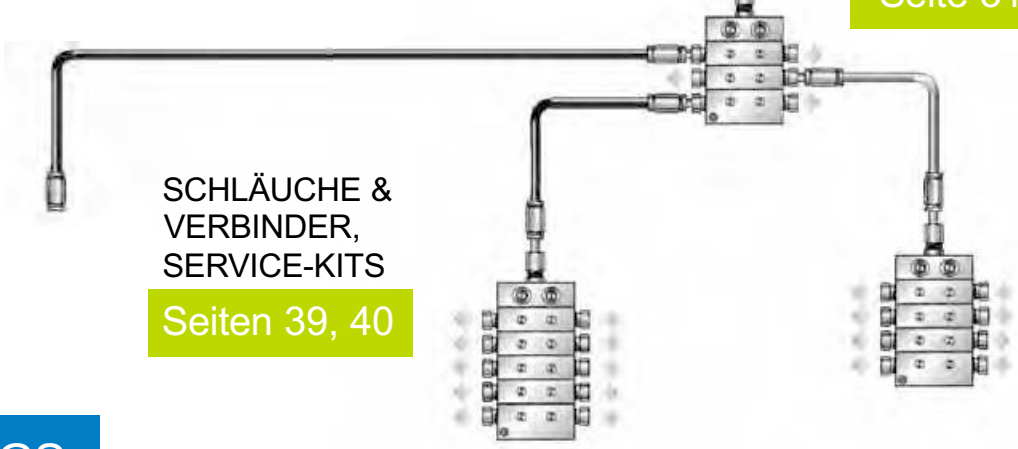

VERSCHRAU-BUNGEN

Seite 51

SCHLÄUCHE & VERBINDER, SERVICE-KITS

Seiten 39, 40

EINLEITUNGS-SYSTEME

Seite 11

Seite 41 EINLEITUNGSVERTEILER

Stand: 10.19DE

1090200671

© BEKA 2019 Alle Rechte vorbehalten!

Änderungen vorbehalten!

ZENTRALSCHMIERPUMPEN

	Anwendung	Max. Anzahl an Auslässen	Max. Druck (psi)	Max. Fördervolumen (cm³ / Hub pro Auslass)	Siehe komplette Produkt-spezifikationen Seite Nr.
	EP-1 Pumpe Eine vielseitige Lösung für Progressiv- und Mehrleitungssysteme für die meisten mobilen und stationären Geräteinstallationen. Empfohlen für alle Klimazonen.	6	5100	0,06 – 0,17	8
	PICO Pumpe Empfohlen für Punkt-zu-Punkt-schmierung an Kompaktgeräten. Ideal für Maschinen mit weniger Schmierstellen.	10	2900	0,005 – 0,12	9
	GIGA PLUS Pumpe Komplettes Sortiment an elektrischen, automatischen Schmierlösungen für Einleitungs-, Zweileitungs-, Sektional- und Progressivsystemen Intelligente Schmierung mit Auswahl des Steuerungssystems; Durchfluss-mengen für ausgewählte Bereiche kontrollierbar.	3	4300	0,25 - 0,75	11
	OC-1 Mehrleitungspumpe Mehrleitungspumpe mit 10 bis 34 Auslässen, liefert Schmierstoff direkt zu den Schmierstellen. Komplettes Sortiment an Dosier- und Überwachungssteuerungen.	34	2900	0,005 - 0,050	13
	Hammerschmierung Komplette Produktlinie an werkzeug-montierten Fettpumpen für Hydraulik-hammer und andere Anbauteile. Kartuschenpumpe ZEPTO BEKA ONE Hamax System 2 Hamax Kompakt Hamax 11 HPG2 HPM3	je nach ausgewählter Pumpe	je nach ausgewählter Pumpe	je nach ausgewählter Pumpe	15 17 19 21 23 25 27

Stand: 10.19DE

1090200671

Änderungen vorbehalten!

© BEKA 2019 Alle Rechte vorbehalten!

PUMPEN - Elektrische Anschlüsse Pumpenseite

Die gängigsten Stecker:
(Achtung - jede Pumpe, mit oder ohne Steuergerät, hat einen eigenen Anschlussplan)

Bajonettstecker, 7-polig (EP-1, PICO, OC-1, GIGA etc.)

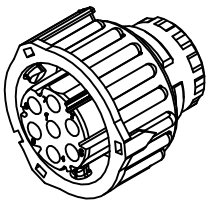

Steckerbelegung:

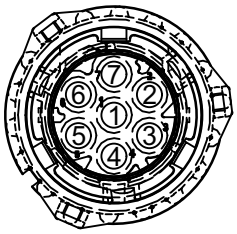

Bajonettstecker, 4-polig (Füllstandskontrollsensoren etc.)

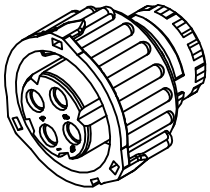

Steckerbelegung:

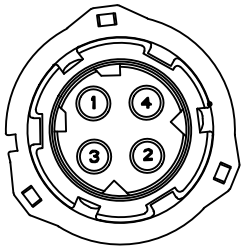

M12x1 Stecker, 4-polig (Füllstandskontrollsensoren etc.)

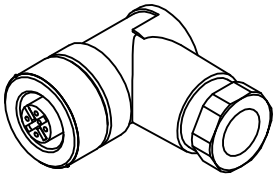

Steckerbelegung:

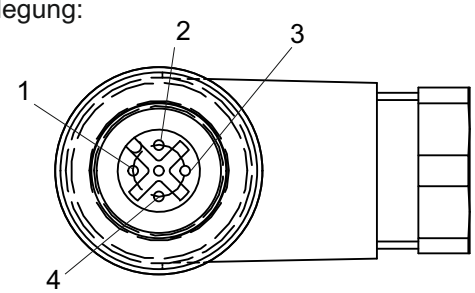

Deutschstecker, 4-polig (EP-1, OC-1 etc.)

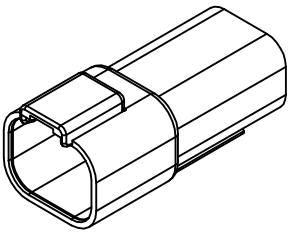

Steckerbelegung:

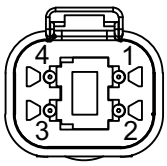

Hirschmannstecker, 7-polig (EP-1, PICO, OC-1 etc.)

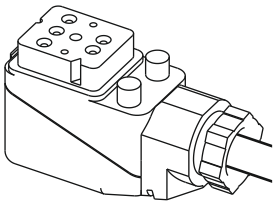

Steckerbelegung:

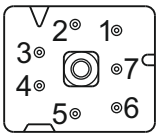

Stand: 10.19DE

1090200671

© BEKA 2019 Alle Rechte vorbehalten!

Änderungen vorbehalten!

EP-1 PUMPE

HAUPTMERKMALE

Eine vielseitige Lösung für Progressiv- und Mehrleitungssysteme für die meisten mobilen und stationären Geräteinstallationen.
Empfohlen für alle Klimazonen.
Geeignet für alle gängigen Schmierstoffe (NLGI-Kl. 000, 00, 0, 1, 2).
Federloses Pumpenelement mit desmodromischem Antrieb für höchste Zuverlässigkeit.
Integriertes Steuergerät EP-tronic (optional) mit:

- 3 Betriebsarten: Zeit, Takt oder Umdrehungen
- Elektronischer Überwachung von Fettstand, Pumpenfunktion, Verteilerfunktion, Rohrbruch, Schmierstoffförderung
- Auswahl der Betriebsbedingungen: leicht, mittel oder schwer
- integrierter Datenspeicher mit Diagnosemodul

Perfekt abgestimmte Montagesätze in OE-Qualität.
Werksseitig eingebaut von führenden Herstellern.

Pumpenelemente (siehe Dokumentation Pumpenelemente)		Dosiervolumen cm³ / Hub und Auslass
PE 60	mit/ohne DBV	0,06
PE 120		0,12
PE 170		0,17
PE 120 V		max. 0,12 (einstellbar)

TECHNISCHE DATEN

PUMPE

Dosiervolumen pro Hub (= 1 Pumpenumdrehung) und Auslass: 0,06 bis 0,17 cm³ (je nach Pumpenelement)
Fördermenge: einstellbar mit PE 120 V
Behälterinhalt: 1,9/2,5/4,2/8/16 kg Behälter Material Kunststoff, klarsicht
Betriebsdruck: max. 5100 psi (350 bar)
Druckbegrenzungsventil eingestellt auf: max. 4000 psi (280 bar)
Schmierstoff: Fette bis NLGI-Kl. 2 (Fett mit Feststoffanteilen auf Anfrage)
Betriebstemperatur: -4°F bis 158°F (-20°C bis +70°C)
Anzahl der Auslässe: max. 6 (3 Standard)
Auslassart: Rohr-Ø6 mm oder Ø8 mm, beide als Standard, andere Ø verfügbar
Drehrichtung des Rührflügels: gegen den Uhrzeigersinn
Einbaulage: Behälter senkrecht, wie dargestellt
Schutzart: IP65
Gewicht: max. 11,3 lbs (5,1 kg, ohne Pumpenelement, ohne Fettfüllung)

MOTOR

Antrieb: Gleichstrommotor
Betriebsspannung: 12 V DC / 24 V DC
Stromaufnahme: max. 3,2 A bei 24 V DC
Drehzahl (= Pumpendrehzahl): 15 U/min
Beachten Sie: Der zusätzliche Einbau eines integrierten Steuergeräts BEKA-troniX1 oder EP-tronic ist für diese Pumpe auf speziellen Kundenwunsch möglich * (siehe Dokumentation Steuer- und Überwachungsgeräte); die Bestellnr. ändert sich dadurch.

*Bitte geben Sie den Steuerungstyp für die Ausführung mit integriertem Steuergerät separat an.

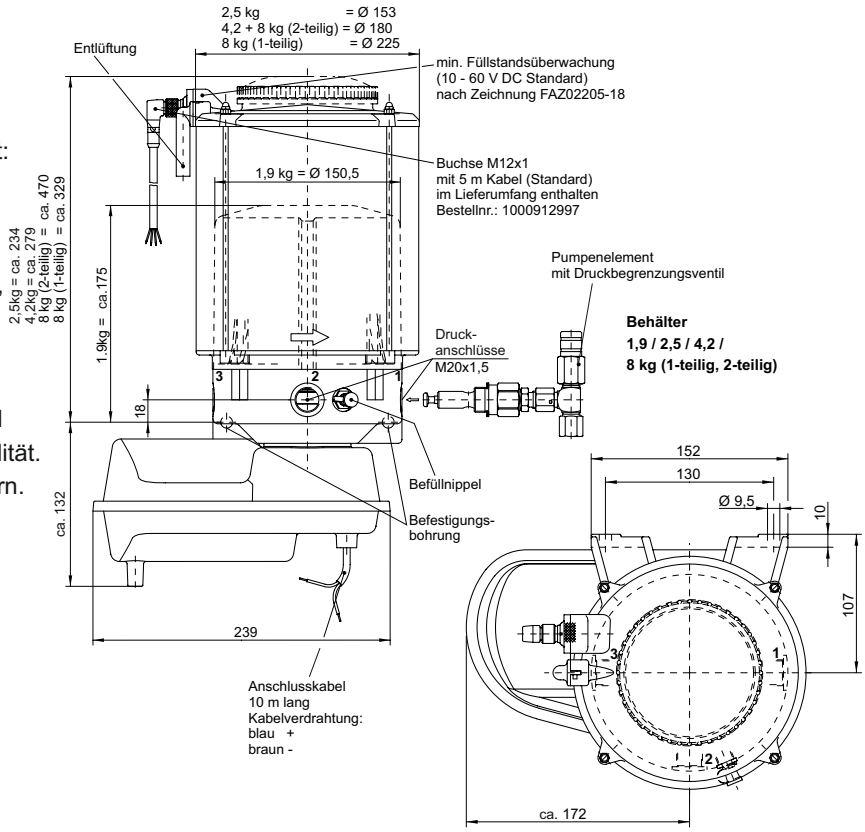

Basisbestellschlüssel: 21...

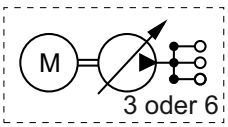

Stand: 10.19DE

1090200671

Änderungen vorbehalten!
© BEKA 2019 Alle Rechte vorbehalten!

PICO PUMPE

HAUPTMERKMALE

Die kompakte Schmierlösung für kompakte Maschinen
Mehrleitungspumpe

- Punkt-zu-Punkt-Schmierung mit bis zu 10 Auslässen
- Pumpenelemente mit Fördermengen von 5, 10, 15, 25 und 50 mm³ / Hub
- Pumpenelemente (PEF und PEFV) ermöglichen optionalen Gebrauch von Progressivverteilern
- Ideal für kleine Maschinen mit ungefähr 20 Schmierstellen

SYSTEM	Pumpenelemente (siehe Dokumentation Pumpenelemente)		Dosiervolumen cm³ / Hub und Auslass
MEHRLEITUNG	PE 5		0,005
	PE 10		0,010
	PE 15		0,015
	PE 25		0,025
	PE 50		0,050
PROGRESSIV	PE 120 F	mit/ ohne DBV	0,12
	PE 120 FV		max. 0,12 (einstellbar)

TECHNISCHE DATEN

PUMPE

Dosiervolumen pro Hub (= 1 Pumpenumdrehung) und Auslass: 0,005 bis 0,12 cm³ (je nach Pumpenelement)
Fördermenge: siehe Tabelle mit Pumpenelementen
Behälterinhalt: 1,2 kg
Material des Behälters: Kunststoff, klarsicht
Betriebsdruck: max. 2900 psi (200 bar) bei Mehrleitungssystem: max. 4000 psi (280 bar) bei Progressivsystem
Fördermedium: Fette bis NLGI-Kl. 2 (Fett mit Feststoffanteilen auf Anfrage)
Betriebstemperatur: -4°F bis 158°F (-20°C bis +70°C)
Anzahl der Auslässe: max. 10
Auslassart: siehe Bestellschlüssel
Drehrichtung des Rührflügels: im Uhrzeigersinn
Einbaulage - Ausführung mit Rührflügel: Behälter senkrecht wie dargestellt
Einbaulage - Ausführung mit Folgekolben: beliebig - auch kopfüber
Gewicht: max. 10 lbs (4,5 kg, ohne Pumpenelemente mit Fettgrundfüllung)
Füllstandsüberwachung: in Pumpe integriert, bei Ausführung mit Folgekolben

MOTOR

Antrieb: Gleichstrommotor
Betriebsspannung: 12 V DC oder 24 V DC
Stromaufnahme bei 280 bar Gegendruck und -25° C: max. 3,8 A für 24 V DC
max. 7,5 A für 12 V DC
Drehzahl (= Pumpendrehzahl): 15 U/min
Schutzart: IP 65

Beachten Sie: Der Einbau eines integrierten Steuergeräts PICO-tronic (Standard) ist für diese Pumpe möglich * (siehe Dokumentation Steuer- und Überwachungsgeräte).

*Bitte geben Sie den Steuerungstyp für die Ausführung mit integriertem Steuergerät separat an.

Basisbestellschlüssel: 2185...

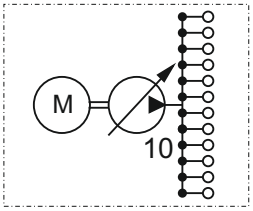

Stand: 10.19DE

1090200671

© BEKA 2019 Alle Rechte vorbehalten!

Änderungen vorbehalten!

PICO PUMPE

TECHNISCHE ZEICHNUNGEN

PICO Pumpe mit Folgekolben und 10 Pumpenelementen (z. B.):

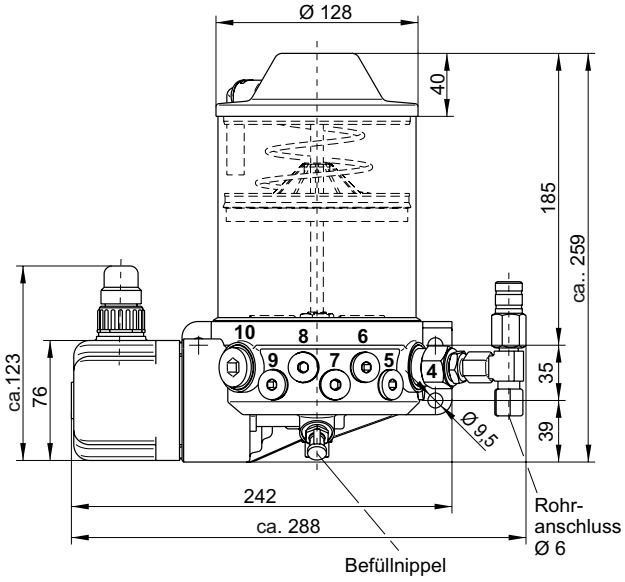

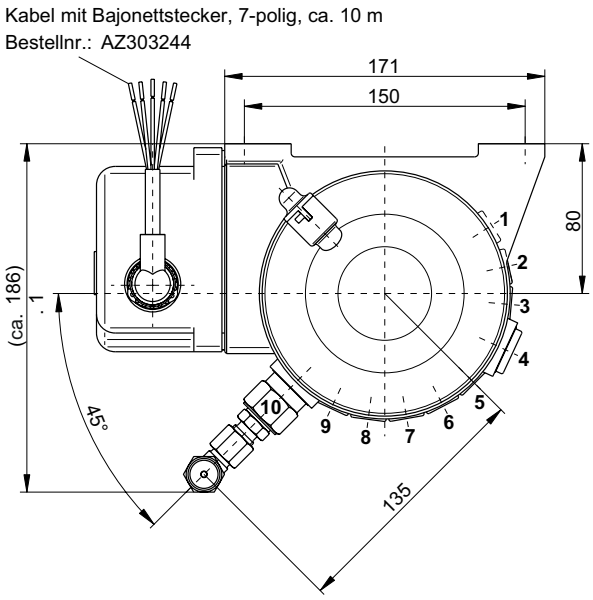

PICO Pumpe mit Rührflügel und 10 Pumpenelementen (z. B.):

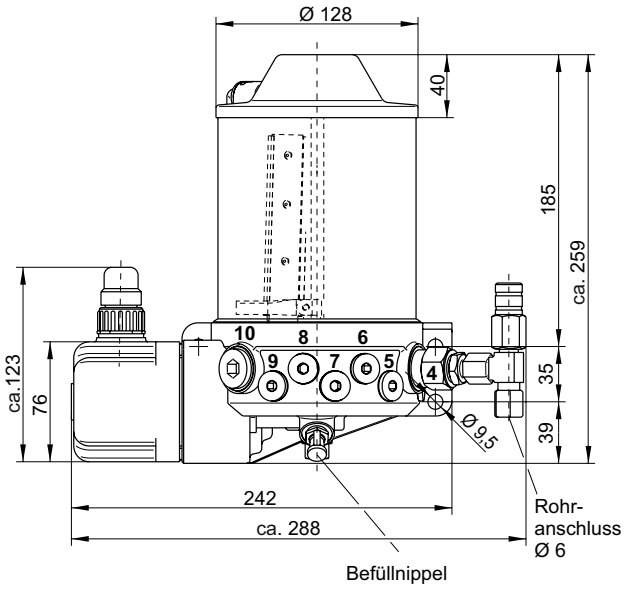

Stand: 10.19DE

1090200671

Änderungen vorbehalten!

© BEKA 2019 Alle Rechte vorbehalten!

GIGA PLUS PUMPE

HAUPTMERKMALE

Elektrisch angetriebene Pumpe für Zentralschmierung

Komplettes Sortiment an elektrischen, automatischen Schmierlösungen:

- Behälter von 3,3 kg bis zu 14,2 kg
- Fördermenge:
  GIGA PLUS max. 0,25 cm³/ Hub und Auslass (addiert sich auf max. 0,75 cm³/ Hub und Auslass bei Kombination aller drei Auslässe)
- Einleitung-, Zweileitung-, Sektional- und Progressivsysteme

Intelligente Schmierung:

- Kontrollierte Durchflussmengen für ausgewählte Bereiche
- Optische Überwachung, präzise Dosierung
- Wahl der Steuersysteme

Pumpen-baureihe	Pumpen-elemente	Dosiervolumen cm³ / Hub und Auslass
GIGA PLUS	PE 120 G	0,12
	PE 250 G	0,25

TECHNISCHE DATEN

PUMPE

Dosiervolumen pro Hub (= 1 Pumpenumdrehung) und Auslass: siehe Tabelle (je nach Pumpenelement)
Fördermenge: 0,12 oder 0,25 cm³ / Hub und Auslass
Behälterinhalt: 3,3 / 5,7 / 14,2 kg
(Behältervolumen / empfohlenes Nutzvolumen: 4 l / 3,5 l; 8 l / 6 l; 16 l / 15 l)
Material: Kunststoff, klarsicht (UV-beständig)
Gehäusematerial: Aluminium
Andere Pumpenkomponenten: Zink-Nickel-Beschichtung nach DIN 50979
Betriebsdruck: max. 4300 psi (300 bar)
Druckbegrenzungsventil eingestellt auf: 4000 psi (280 bar)
Schmierstoff: Fette bis NLGI-Kl. 2 (Fett mit Feststoffanteilen auf Anfrage)
Betriebstemperatur: -22°F bis 158°F (-30°C bis +70°C)
Anzahl der Auslässe: max. 3
Auslassart: siehe Bestellschlüssel
Drehrichtung des Rührflügels: im Uhrzeigersinn
Einbaulage: Behälter senkrecht wie dargestellt
Schutzart: IP 65
Gewicht: bei 4l Behälter: ca. 24 lbs (11 kg)
bei 8l Behälter: ca. 26 lbs (12 kg)
bei 16l Behälter: ca. 31 lbs (14 kg)
(ohne Pumpenelemente, ohne Fettfüllung - je nach Konfiguration)

MOTOR

Antrieb: Gleichstrom- oder Wechselstrommotor
Betriebsspannung: 24 V DC oder 100 - 250 V AC (50 - 60 Hz)
Stromaufnahme: max. 3.8 A bei 24 V DC
Drehzahl (= Pumpendrehzahl): 17 U/min
Steuerung mit oder ohne Steuergerät, integriertes Steuergerät (optional): GIGA-tronic oder GIGA-multitronic
Spannungsanschluss ohne Steuergerät: Bajonettsteckergarnitur, 7-polig mit 2-adriger Anschlussleitung, Länge 10 m
Spannungsanschluss mit GIGA-tronic: Bajonettsteckergarnitur, 7-polig mit 5-adriger Anschlussleitung, Länge 10 m
Spannungsanschluss mit GIGA-tronicS1: Bajonettsteckergarnitur, 7-polig mit 2-adriger Anschlussleitung, Länge 5 m (12V) / 10 m (24V)
Spannungsanschluss mit GIGA-multitronic: Bajonettsteckergarnitur, 7-polig mit 7-adriger Anschlussleitung, Länge 10 m
Zusatzanschlüsse (M12x1): Die Anschlusskabel für die Zusatzanschlüsse sind nicht in der Lieferung enthalten (siehe Teilekatalog, 3. Pumpenzubehör), Würfelstecker

Basisbestellschlüssel: 2172...

GIGA PLUS

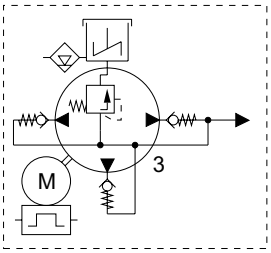

Stand: 10.19DE

1090200671

© BEKA 2019 Alle Rechte vorbehalten!

Änderungen vorbehalten!

GIGA PLUS PUMPE

Technische Zeichnung

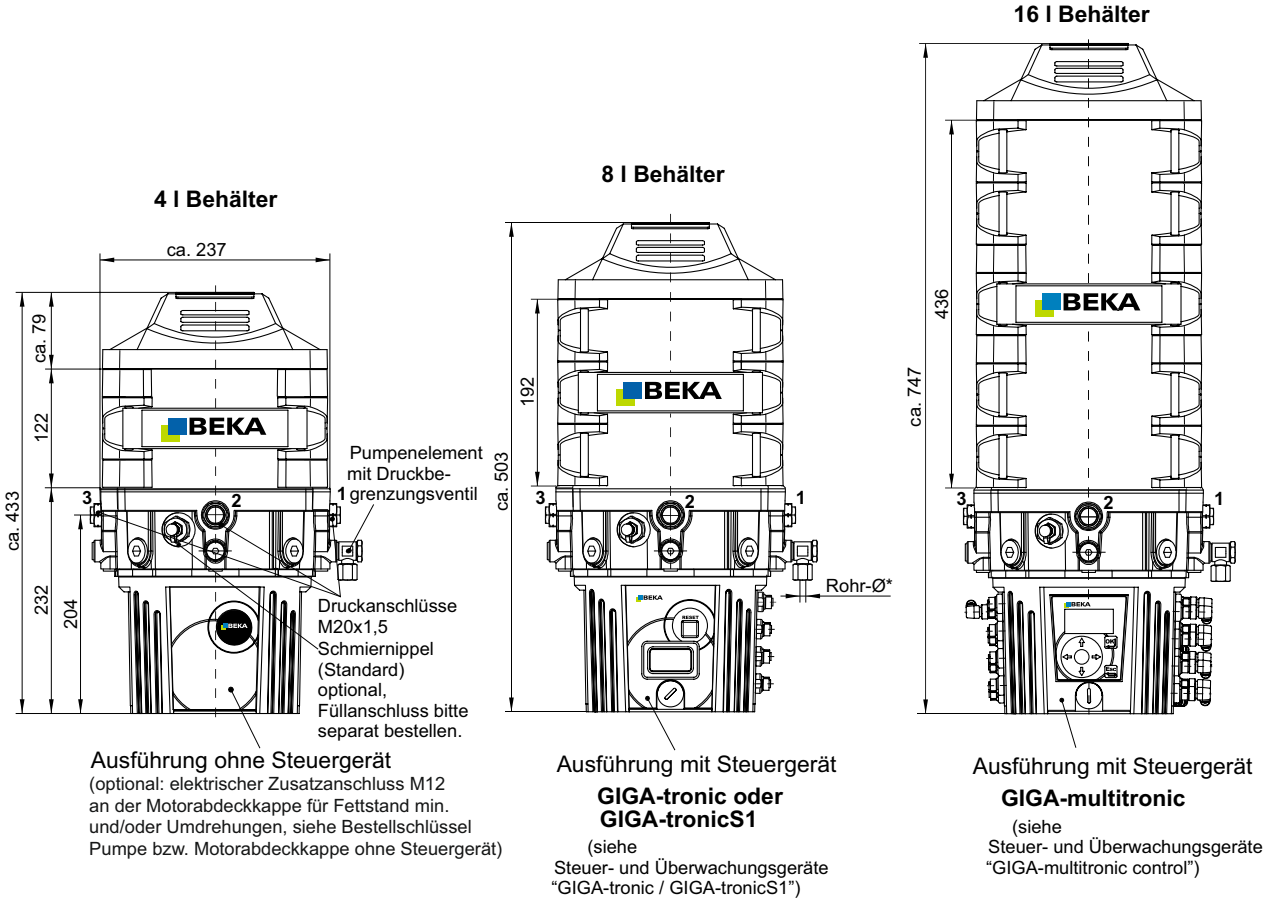

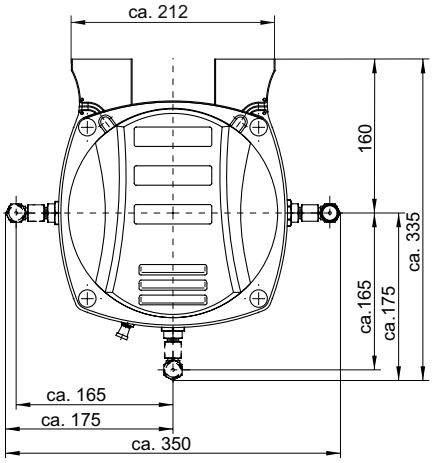

* Rohrdurchmesser: 6, 8 und 10,
und Gewinde: G1/4 Innen-Ø, M14x1,5, Außen-Ø

Stand: 10.19DE

1090200671

Änderungen vorbehalten!

© BEKA 2019 Alle Rechte vorbehalten!

OC-1 MEHRLEITUNGSPUMPE

HAUPTMERKMALE

Die kompakte Schmierlösung für kompakte Maschinen
Mehrleitungspumpe

- Punkt-zu-Punkt Schmierung mit bis 34 Auslässen
- Rührflügel ist enthalten
- Pumpenelemente mit Fördermengen von 5, 10, 15, 25 und 50 mm³ / Hub
- Pumpenelemente (PE-F) ermöglichen optionalen Gebrauch von Progressivverteilern
- Ideal für Maschinen mit mehreren Schmierstellen

Pumpenelemente (siehe Dokumentation Pumpenelemente)	Dosiervolumen cm³ / Hub und Auslass
PE 5	0,005
PE 10	0,010
PE 15	0,015
PE 25	0,025
PE 50	0,050

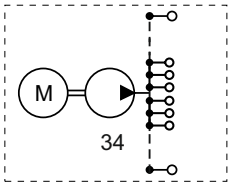

TECHNISCHE DATEN

PUMPE

Fördervolumen pro Hub (= 1 Pumpenumdrehung) und Auslass: 0,005 bis 0,05 cm³ (je nach Pumpenelement)
Fördermenge: Pumpenelemente können nicht eingestellt werden
Behälterinhalt: 1,9 / 2,5 / 4,2 / 8 kg
Material: Kunststoff, klarsicht
Betriebsdruck: max. 2900 psi (200 bar)
Fördermedium: Fette bis NLGI-Kl. 2 (Fett mit Feststoffanteilen auf Anfrage)
Betriebstemperatur: -4°F bis 158°F (-20°C bis +70°C)
Anzahl der Auslässe: Standard 21, optional max. 34
Auslassart: Rohr-Ø6 mm, als Standard, optional Ø4 mm
Drehrichtung des Rührflügel: gegen den Uhrzeigersinn
Einbaulage: Behälter senkrecht wie dargestellt
Schutzart: IP65
Gewicht: ca. 13 lbs (5,9 kg, ohne Pumpenelemente, ohne Fettfüllung)

MOTOR

Antrieb: Gleichstrommotor 12 V DC oder 24 V DC
Anschlussspannung: 230 V AC/ 50 Hz - 115 V AC/ 60 Hz (über eingebautes Netzgerät)
Stromaufnahme: max. 0,2A (230 V AC)
Drehzahl (= Pumpendrehzahl): 15 U/min
Einschaltdauer: 10% Einschaltdauer (10 min)

Beachten Sie: Der Einbau eines integrierten Steuergerät BEKA-troniX1 (Standard) ist für diese Pumpe * möglich (siehe Dokumentation Steuer- und Überwachungsgeräte).

*Bitte geben Sie den Steuerungstyp für die Ausführung mit integriertem Steuergerät separat an.

Basisbestellschlüssel: 2174...mit Steuergerät BEKA-troniX1

Basisbestellschlüssel: 2154...ohne Steuergerät

Stand: 10.19DE

1090200671

© BEKA 2019 Alle Rechte vorbehalten!

Änderungen vorbehalten!

OC-1 MEHRLEITUNGSPUMPE

TECHNISCHE ZEICHNUNGEN

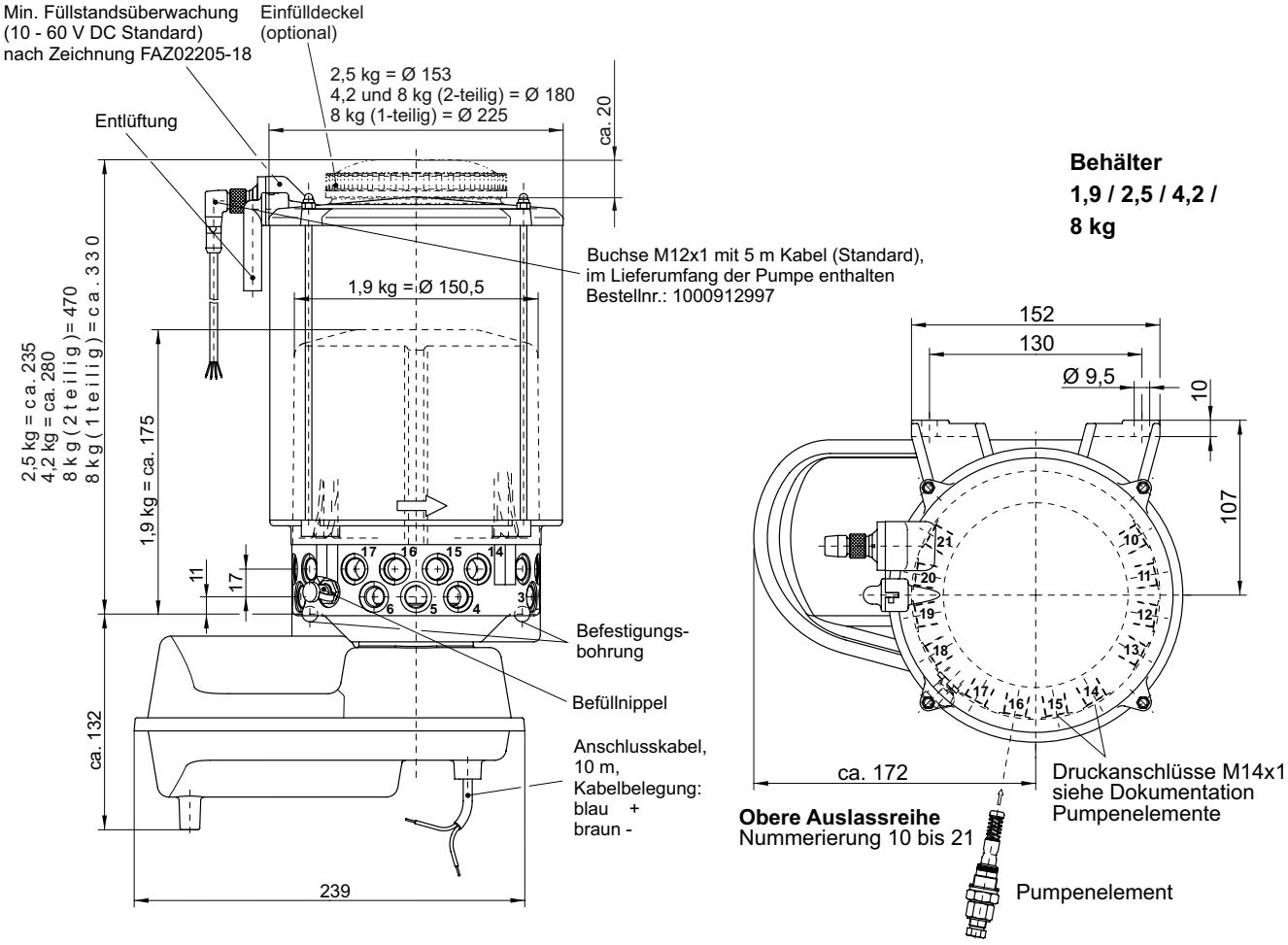

Stand: 10.19DE

1090200671

Änderungen vorbehalten!

© BEKA 2019 Alle Rechte vorbehalten!

KARTUSCHENPUMPE ZEPTO

HAUPTMERKMALE

- Die Kartuschenpumpe ZEPTO wird hauptsächlich für kleinere Maschinen und Systeme verwendet.
- Die kompakte ZEPTO Exzenterpumpe fördert über ein desmodromisches (zwangsgesteuertes) Pumpenelement Schmierstoff und stellt somit eine zuverlässige Versorgung der Zentralschmieranlage dar.
- Standardkartuschen werden als Schmierstoffbehälter verwendet, die sauber, schnell und einfach ausgetauscht werden können.
- Eine innovative Drehzahlsteuerung sorgt für ein gleichbleibendes Fördervolumen, ungeachtet der Versorgungsspannung.

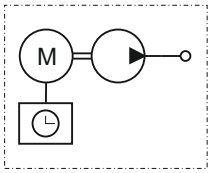

TECHNISCHE DATEN

ELEKTROMOTOR

Antrieb: Gleichstrommotor
Betriebsspannung: 12 und 24 V DC
Stromaufnahme: max. 5A (inkl. Verpolungsschutz)
Anschlussart Stromversorgung: Deutschstecker, 4-polig
Sicherung (nicht im Gerät enthalten): 3A
Schutzart: IP6K9K (ISO 20653)

PUMPENELEMENT

Förderdruck mit Druckbegrenzungsventil (DBV) eingestellt auf: 4200 psi (290 bar)

ALLGEMEIN

Druckanschluss: Ø 6mm
Betriebsdruck: max. 4200 psi (290 bar)
Temperaturbereich*: -13°F bis +158°F (-25°C bis +70°C), abhängig vom Fördermedium
Fördermedium: Fette von NLGI-Kl. 000 bis 2*
Kompatible Kartuschentypen: verschiedene Kartuschentypen: Typ S („Lube-Shuttle®“ ***), Typ L („Ritter Fettkartusche 400 ml“ **), Typ F („System Reiner“ **/ ****),
Standard: LIEFERUNG MIT KARTUSCHEADAPTER Typ S, OHNE KARTUSCHE
Fördermenge: konstant 0,9 cm³/min
Gewicht: ca. 5,5 lbs (2,5 kg, ohne Kartusche)
Füllstandsüberwachung: mit Vorwarnung (Signalausgabe: Display und Deutschstecker)
Material des Gehäuse: hochfester Kunststoff
Korrosionsschutzkategorie Stahl: C4 entsprechend ISO 12944-2

STEUERUNG - 2 BESTELLMÖGLICHKEITEN

Art.-Nr. 10142862	Art.-Nr. 10144013
Funktionen (Im Auslieferungszustand immer zeitabhängig, Veränderung der Betriebsarten über Tastenkombination möglich):	
- Betriebsart Schmierdauer zeitabhängig	**- Betriebsart Schmierdauer** zeit- oder taktabhängig
- Betriebsart Zyklusdauer zeitabhängig	**- Betriebsart Zyklusdauer** zeitabhängig
	- Systemdrucküberwachung (über Mikroschalter am DBV)
- Dauerbetrieb (Spannung an ➔ Pumpe fördert)	**- Dauerbetrieb** (Spannung an ➔ Pumpe fördert)
Signalverarbeitung über:	
Deutschbuchse, 4-polig	Deutschbuchse, 4-polig u. Buchse M12x1, 4-polig

* gemäß Schmierstoff-Freigabeliste ZEPTO
** siehe Zubehör
*** Lube-Shuttle® ist eine eingetragene Marke von MATO
**** System Reiner ist eine eingetragene Marke von FUCHS LUBRITECH GmbH

Stand: 10.19DE

1090200671

© BEKA 2019 Alle Rechte vorbehalten!

Änderungen vorbehalten!

KARTUSCHENPUMPE ZEPTO

LIEFERUMFANG UND FUNKTIONEN

ZEPTO mit Aufnahme (Adapter) für Kartusche
Typ S „Lube-Shuttle®“, **ohne Kartusche**

Zwischenschmiertaster:	ja
Steuerung über Bedientaster:	ja
Externe Zwischenschmierung:	ja
Externe Fehlermeldungen:	ja

TECHNISCHE ZEICHNUNGEN

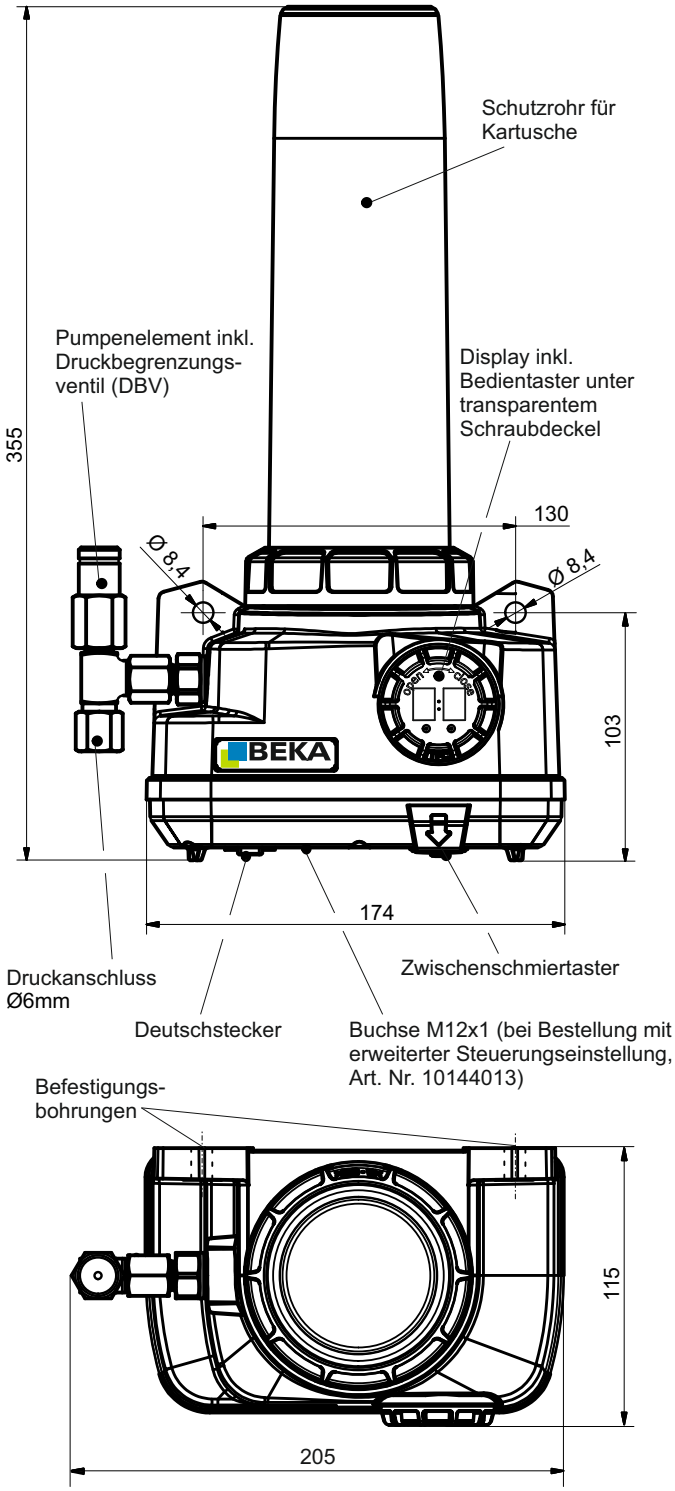

Stand: 10.19DE

1090200671

Änderungen vorbehalten!

© BEKA 2019 Alle Rechte vorbehalten!

BEKA ONE
Der Schmierstoffgeber für jede Art von Anwendung

LIEFERUMFANG (immer ohne Fettfüllung)

VERS.:	BEKA ONE 120	BEKA ONE 120+	BEKA ONE 250
ART.-NR.:	10112271	10131651	10125399

Auslassgewinde aus Metall, ohne Adapter einsetzbar
Indirekter Anschluss mit Schlauchleitung möglich!

Auslassgewinde aus Metall, ohne Adapter einsetzbar
Indirekter Anschluss mit Schlauchleitung möglich!
+ Mehr Energie
- Besonders für Anwendungen mit dauerhaft hohem Gegendruck
- Zuverlässige Versorgung der Schmierstellen, auch bei niedrigen Temperaturen
- 3-fache Akkukapazität im Vergleich mit BEKA ONE 120

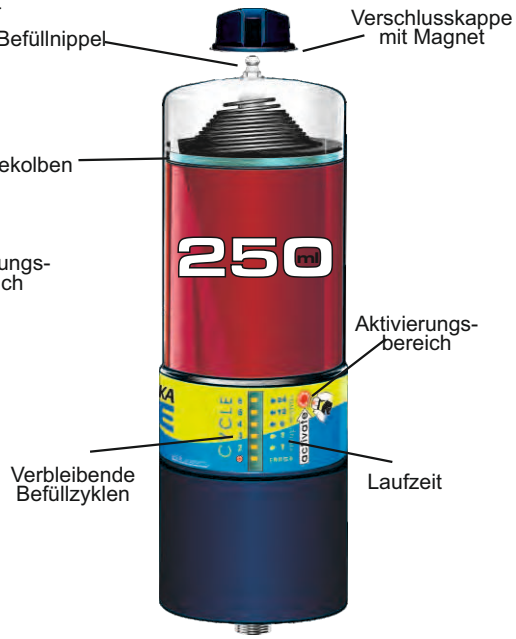

Auslassgewinde aus Metall, ohne Adapter einsetzbar
Indirekter Anschluss mit Schlauchleitung möglich!

SCHMIERSTOFFKAPAZITÄTEN:		
ca. 0,1 kg / 120 ml	ca. 0,1 kg / 120 ml	ca. 0,2 kg / 250 ml
ABMESSUNGEN (Durchmesser / Höhe):		
70 mm / 127 mm	70 mm / 182 mm	70 mm / 243 mm

HAUPTMERKMALE

- Die ideale Lösung für die zuverlässige Versorgung einzelner Schmierstellen!

WIEDERBEFÜLLBAR:
- Für Fett und Öl geeignet
- Nachfüllen jederzeit möglich
- Schmiernippel zum Befüllen ohne Demontage

EFFIZIENT:
- Elektromechanischer Antrieb
- Exakte Dosierung
- Max. Druck 10 bar
- Restkapazitätsanzeige per LED

UMWELTFREUNDLICH:
- Lange Verwendungszeit
- Keine Wegwerf-Kartuschen

WIRTSCHAFTLICH:
- BEKA ONE 120 / 120+: bis zu 6 x 120 ml Schmierstoff
- BEKA ONE 250: bis zu 6 x 250 ml Schmierstoff
- Befüllung mit Fettpresse

Stand: 10.19DE

1090200671

© BEKA 2019 Alle Rechte vorbehalten!

Änderungen vorbehalten!

TECHNISCHE DATEN

Schmierstoffinhalt: ca. 0,1 kg / 120 ml (BEKA ONE 120 / 120+), ca. 0,2 kg / 250 ml (BEKA ONE 250)
Entleerungen: max. 6 (BEKA ONE 120 / 120+: 720 ml, BEKA ONE 250: 1500 ml)
Schmierstoff: Öl oder Fett bis NLGI-Kl. 2
(Feststoffanteil: < 5% und < 5 µm zulässig)
Temperaturbereich: -4°F bis +140°F (-20°C bis +60°C) bei geeignetem Schmierstoff
Betriebsdruck: max. 140 psi (10 bar)

Schutzart: IP 65 (mit Membranaufkleber)
Stromversorgung: Li-Batterien
Laufzeit pro Füllung: 1 / 3 / 6 / 12 / 24 Monate
Betriebsdauer Batterien: max. 48 Monate
Anschlussgewinde: Außengewinde R1/4

ZUBEHÖR

- Haltewinkel
- Befüllzubehör
- Gewindeadapter
- Verlängerungen
- Steckanschlüsse
- Bürsten

Weiteres Zubehör auf Anfrage!

Stand: 10.19DE

1090200671

Änderungen vorbehalten!

© BEKA 2019 Alle Rechte vorbehalten!

HAMAX SYSTEM 2

HAUPTMERKMALE

- Direkt am Werkzeug montierbare, hydraulisch betätigte Fettpumpe
- Kontinuierliche, automatische Schmierung schützt vor Meißelverschleiß
- Empfohlen für kupferbasierte Meißelpasten
- Einstellbare Fördermengen, die zum Gerät und zur Anwendung passen

***Hinweis:**
Einstellung der Exzenterumdrehungen (Pumpenfördermenge) erfolgt über eine Einstelldrossel. Die Hydrauliköldurchflussmenge muss an jeder Pumpe separat eingestellt werden. Die Werte der Drosselumdrehungen in der Tabelle oben sollen Sie bei der Einstellung unterstützen.

TECHNISCHE DATEN

HYDROMOTOR

Versorgung: hydraulischer Hammerkreislauf, 870 – 4600 psi (60-320 bar)
Differenzdruck in Betrieb: min. 440 psi (30 bar)
Zulässiger Rücklaufdruck: max. 430 psi (30 bar)
Volumenstrom des Antriebmediums: 0,21-0,74 gal/min (0,8-2,8 l/min)
Voreingestellte Drehzahl des Exzenters: 14 U/min [mit Öl ISO VG 46 bei 68°F (20°C) und Volumenstrom des Antriebsmediums bei 0,4 gal/min (1,5 l/min)]
Hydrauliköl: ISO VG 32-100
Temperaturbereich: -4˚F bis 158˚F (-20°C bis +70°C)
Drehzahl einstellbar über Drossel

PUMPENELEMENTE

Druckbegrenzungsventil: 4000 psi (280 bar)
Fördermenge/Hub PE120FH: 0,12 cm³
Standardhubanzahl: 14 Hübe/min
Hubanzahl einstellbar über Drossel

ALLGEMEIN

Schmierstoff: EP-Fett ohne Feststoffanteil oder Meißelpasten bis zu NLGI-Kl. 2
Fettzufuhr: verschiedene Kartuschentypen für Ausführung M14 und M16 - S, F, L, R, Ra, J, Fu; entsprechende Adapter sind erhältlich (Lieferung ohne Fettkartusche)
Gewicht: ca. 14,7 lbs (6,7 kg)
Fettnippel für manuelle Schmierung erhältlich
Vier verschiedene Schmierauslässe möglich

FÖRDERMENGE DIAGRAMM*

Das folgende Diagramm zeigt die Richtwerte für die Einstellung der Drossel. Schrauben Sie die Drossel vor der Einstellung im Uhrzeigersinn nach innen bis zum Anschlag. Wenn Sie die Drossel gegen den Uhrzeigersinn ausschrauben, können Sie die gewünscht Fördermenge einstellen. Ist die benötigte Fördermenge nicht bekannt, können Sie von einem Bereich zwischen 0,5 und 1,0 cm³/min für die meisten Hydraulikhämmer ausgehen.

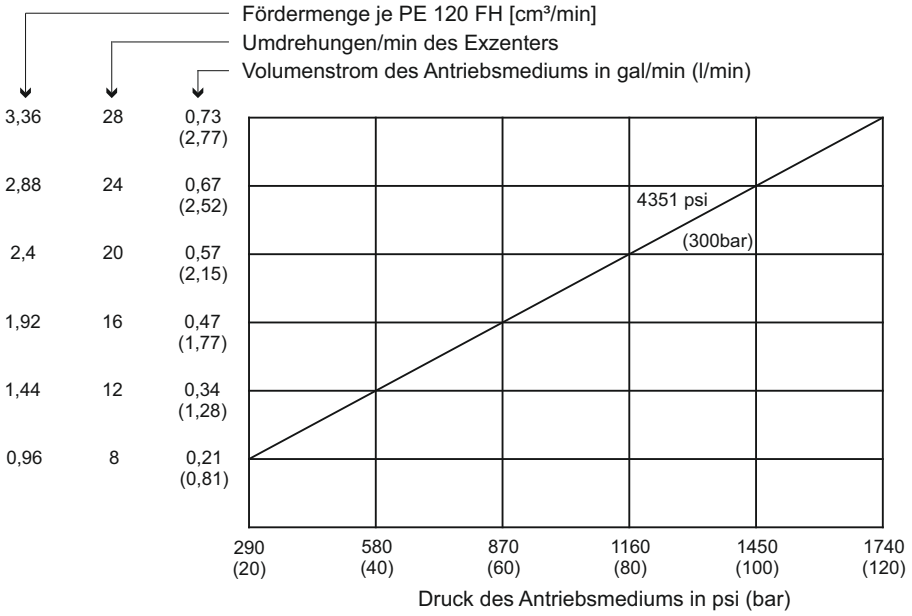

Werte bei Schmierstoffgegendruck 290 psi (20 bar) und komplett geöffneter Drossel.
Das Fördervolumen kann durch Einschrauben der Drossel verringert werden.

Stand: 10.19DE

1090200671

© BEKA 2019 Alle Rechte vorbehalten!

Änderungen vorbehalten!

HAMAX SYSTEM 2

TECHNISCHE ZEICHNUNGEN (Lieferung ohne Fettkartusche)

Ausführung M14

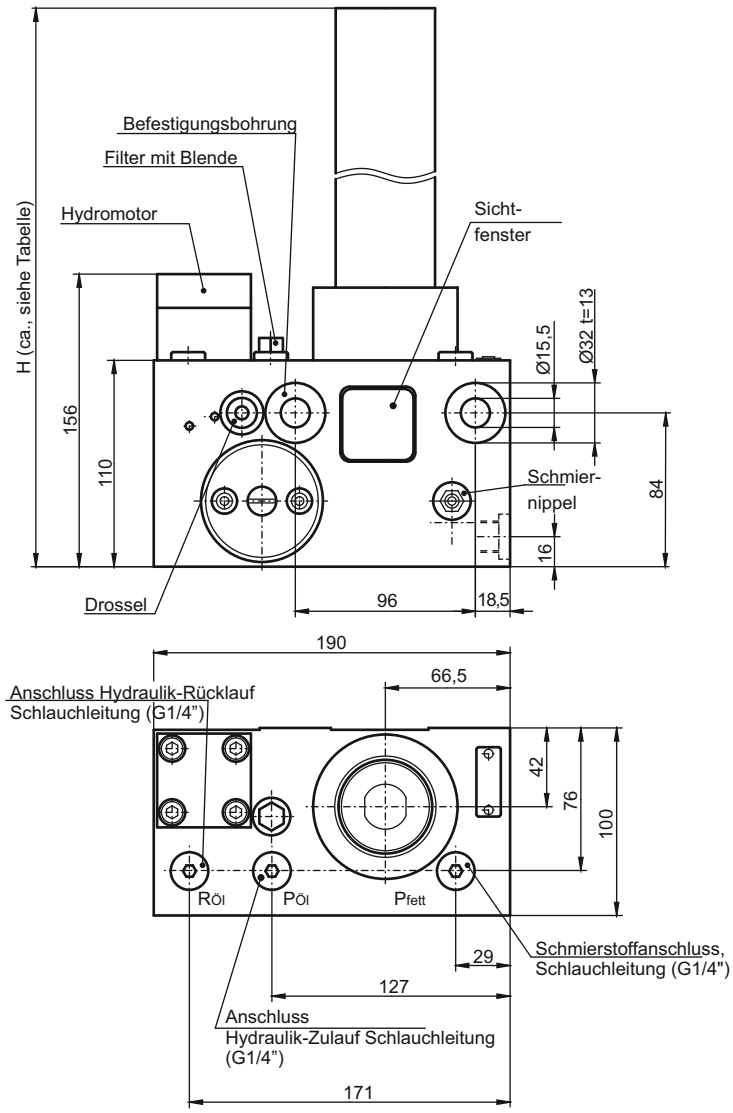

Ausführung M16

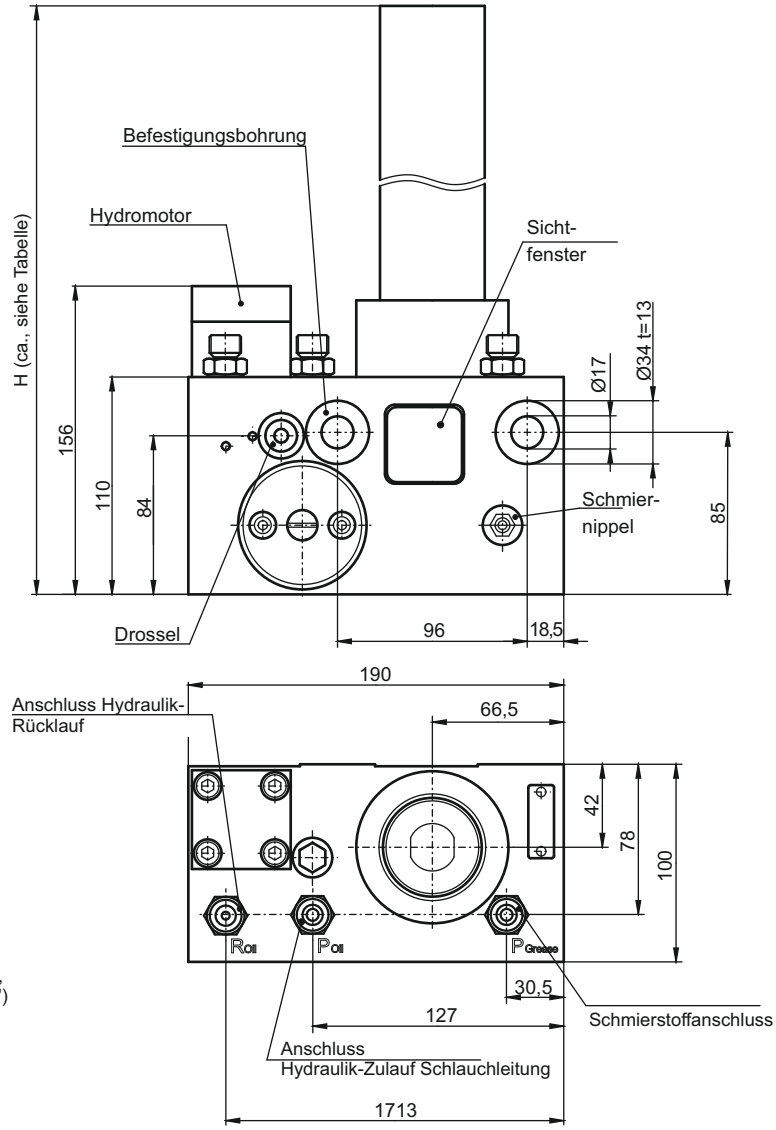

Stand: 10.19DE

Basisbestellschlüssel: 2576 ...Hamax Systen

Kartuschentyp	Ausf. M14 + M16 (mm)
S	300
L	265
F	310
J	285
Fu	325
R	300
Ra	290

1090200671

Änderungen vorbehalten!

© BEKA 2019 Alle Rechte vorbehalten!

HAMAX KOMPAKT

HAUPTMERKMALE

- Einfacher Anschluss an das Hydraulikaggregat des Trägersystems
- Die Auslegung ist als Kompaktbauweise ausgeführt
- Einstellbare Fördermengen, die zum Gerät und zur Anwendung passen
- Angetrieben durch einen Hydromotor, sorgt für eine kontinuierliche Versorgung mit Schmierstoff

***Hinweis:**
Einstellung der Exzenterumdrehungen (Pumpenfördermenge) erfolgt über eine Einstelldrossel. Die Hydrauliköldurchflussmenge muss an jeder Pumpe separat eingestellt werden. Die Werte der Drosselumdrehungen in der Tabelle oben sollen Sie bei der Einstellung unterstützen.

TECHNISCHE DATEN

HYDROMOTOR

Versorgung: hydraulischer Hammerkreislauf, 870 – 4600 psi (60-320 bar)
Differenzdruck in Betrieb: min. 440 psi (30 bar)
Zulässiger Rücklaufdruck: max. 430 psi (30 bar)
Volumenstrom des Antriebmediums: 0,21-0,74 gal/min (0,8-2,8 l/min)
Voreingestellte Drehzahl des Exzenters: 14 U/min [mit Öl ISO VG 46 bei 68°F (20°C) und Volumenstrom des Antriebsmediums bei 0,4 gal/min (1,5 l/min)]
Hydrauliköl: ISO VG 32-100
Temperaturbereich: -4˚F bis 158˚F (-20°C bis +70°C)
Drehzahl einstellbar über Drossel

PUMPENELEMENTE (ohne Druckbegrenzungsventil)

Fördermenge/Hub: 0,12 cm³
Standardhub PE 120FHK: 14 Hübe/min
Hubanzahl einstellbar über Drossel

ALLGEMEIN

Schmierstoff: EP-Fett ohne Feststoffanteil oder Meißelpasten bis zu NLGI-Kl. 2
Fettzufuhr: verschiedene Kartuschentypen abhängig von der Kartuschenhülse: M14 (Schraubart) - Typ S, F oder J, M16 (Schraubart) - Typ L (Lieferung ohne Fettkartusche)
Gewicht: ca. 10 lbs (4,6 kg)
Montage der Pumpe: Die Pumpe kann wahlweise mit einer vertikal hängenden oder stehenden Kartusche positioniert werden. Ist die Kartusche in einer vertikal stehenden Position, muss gewährleistet sein, dass weder Dreck noch andere Verunreinigungen in den Ansaugbereich unter der Kartusche gelangen können.

FÖRDERMENGE DIAGRAMM*

Das folgende Diagramm zeigt die Richtwerte für die Einstellung der Drossel. Schrauben Sie die Drossel vor der Einstellung im Uhrzeigersinn nach innen bis zum Anschlag. Wenn Sie die Drossel gegen den Uhrzeigersinn abschrauben, können Sie die gewünschte Fördermenge einstellen. Ist die benötigte Fördermenge nicht bekannt, können Sie von einem Bereich zwischen 0,5 and 1,0 cm³/min für die meisten Hydraulikhämmer ausgehen.

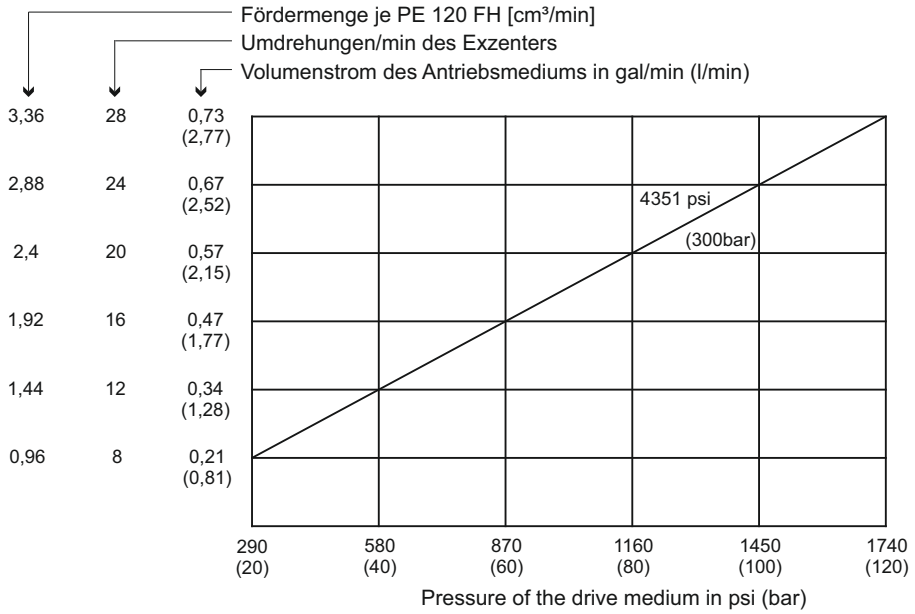

Werte bei Schmierstoffgegendruck 290 psi (20 bar) und komplett geöffneter Drossel.
Das Fördervolumen kann durch Einschrauben der Drossel verringert werden.

Stand: 10.19DE

1090200671

© BEKA 2019 Alle Rechte vorbehalten!

Änderungen vorbehalten!

HAMAX KOMPAKT

TECHNISCHE ZEICHNUNGEN (Lieferung ohne Fettkartusche)

Ausführung M14 (Kart.typ S, F, J)

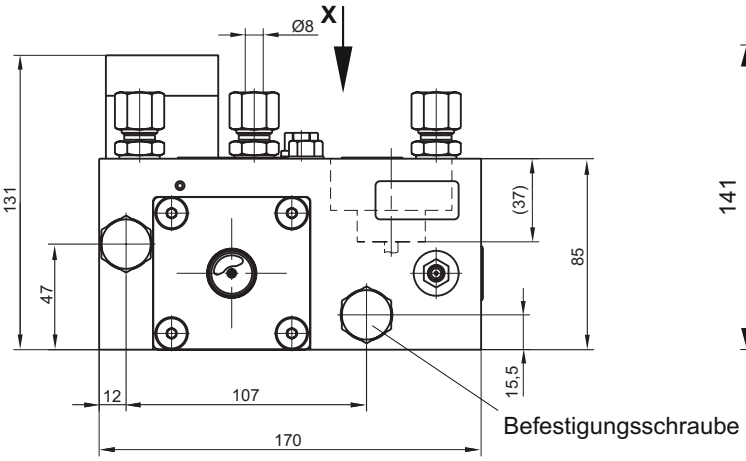

Ausführung M16 (Kart.typ L)

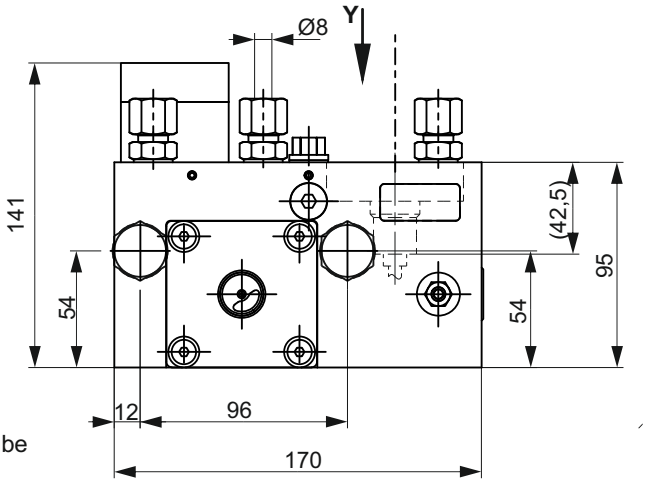

Ansicht „X“

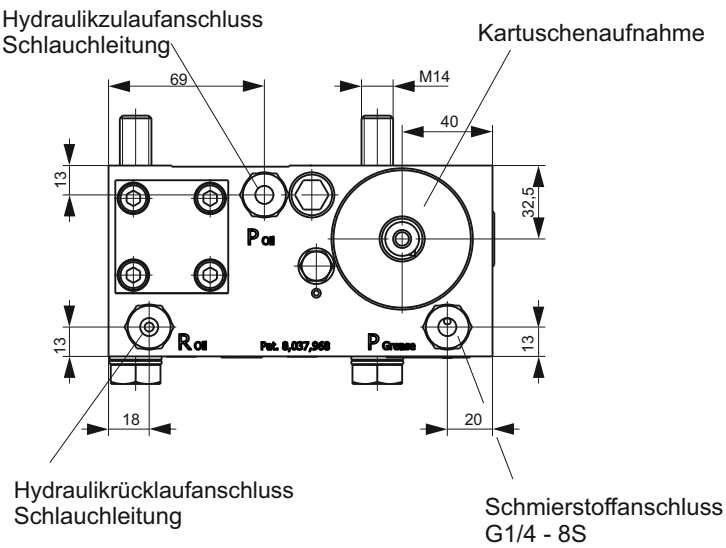

Ansicht „Y“

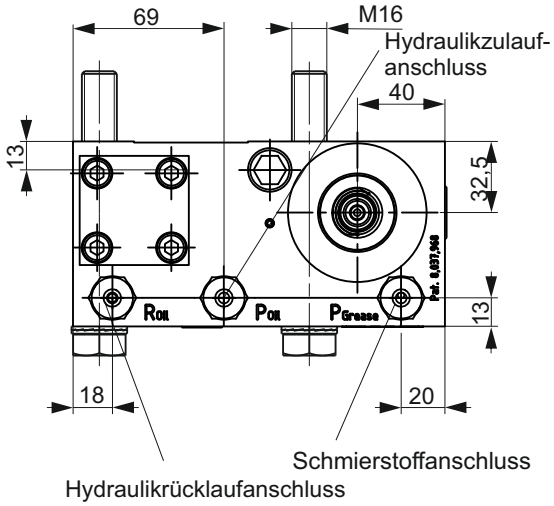

Basisbestellschlüssel: 2576 ...Kompakt

Stand: 10.19DE

1090200671

Änderungen vorbehalten!

© BEKA 2019 Alle Rechte vorbehalten!

HAMAX 11

HAUPTMERKMALE

- Werkzeugmontierte, hydraulisch betätigte Fettpumpe
- Liefert Schmierstoffmenge mit jedem Hub des Hammers
- Empfohlen für kupferbasierte Meißelpasten
- Einstellbare Fördermengen, die zum Gerät und zur Anwendung passen

TECHNISCHE DATEN

HYDROMOTOR

Antrieb: hydraulisch
Hubanzahl: 1 Hub je Impuls am Hydraulikanschluss
Betriebsdruck: min. 1740 psi (120 bar) - max. 4300 psi (300 bar)
Gegendruck der Schmierstelle: max. 1000 psi (75 bar)
Entlastungsdruck: max. 360 psi (25 bar)
Behälterinhalt: 100, 200 oder 400 cm³
Schmierstoff: Fette bis NLGI-Kl. 2
Fördermenge: 0,25 bis 1 cm³/Hub
Fördermengenregulierung: stufenlos (Einstellabstand 6 mm)
Auslassart: GE 08 - G 1/4, G 1/4 - G 1/4 oder 9/16 - 18 UNF
Betriebstemperatur: -13 ˚F bis 167 ˚F (-25°C bis +75°C) (mit geeignetem Fett)
Gewicht (ohne Schmierstoff):
Behälterinhalt 100 cm³: 9,9 lbs (4,5 kg)
Behälterinhalt 200 cm³: 10,8 lbs (4,9 kg)
Behälterinhalt 400 cm³: 12,6 lbs (5,7 kg)
Befüllung mit Fett: über Schmiernippel; Anschluss an das Hydrauliksystem nötig

FÖRDERMENGE DIAGRAMM

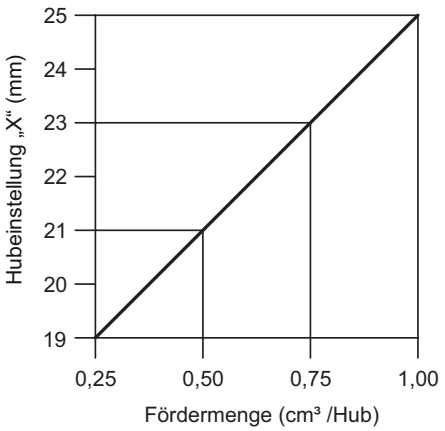

Basisbestellschlüssel: 2592...

Stand: 10.19DE

1090200671

© BEKA 2019 Alle Rechte vorbehalten!

Änderungen vorbehalten!

HAMAX 11

TECHNISCHE ZEICHNUNGEN

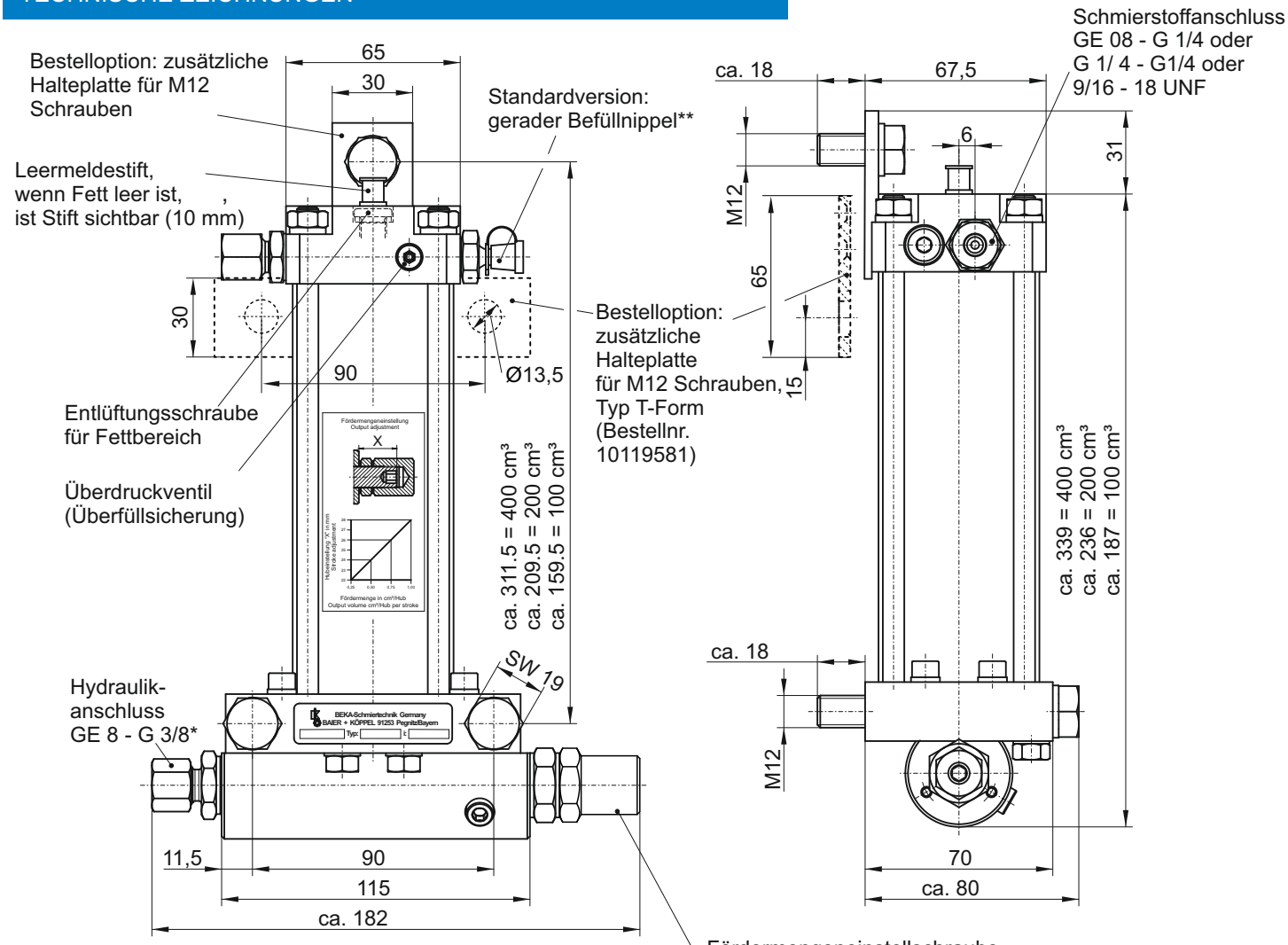

*Optional: G3/8 - G1/4, G3/8 - G3/8;

Fördermengeneinstellschraube (hinter einer Schutzkappe)

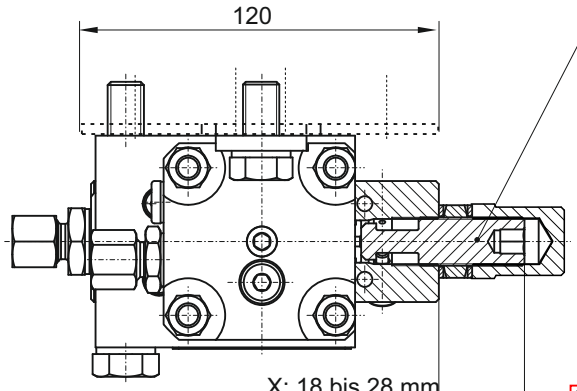

X: 18 bis 28 mm Hubeinstellung, siehe Diagramm auf vorheriger Seite

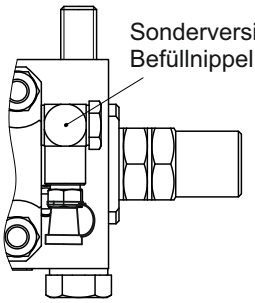

Sonderversion auf Anfrage**: Befüllnippel 90°

**Beide Befüllnippel sind Sonderteile von BEKA, die nur für diese Pumpe entworfen wurden. Ersetzen Sie sie nicht durch Standardteile - die Pumpe wird nicht richtig funktionieren und ausfallen.
Ersatzteilnummern sind:
•Gerader Schmiernippel: 10109138 (Lieferung ohne Schutzkappe)
•90° Schmiernippel: 10106437 (Lieferung ohne Schutzkappe)
•Schutzkappe für beide Schmiernippel: 10102193

Stand: 10.19DE

1090200671

Änderungen vorbehalten!

© BEKA 2019 Alle Rechte vorbehalten!

HPG 2

TECHNISCHE DATEN

Antriebsart: hydraulisch
Min. Betätigungsdruck: 1020 psi (70 bar)
Max. Betätigungsdruck: 5800 psi (400 bar)
Max. Restdruck Hydrauliksystem: 290 psi (20 bar)
Anzahl der Auslässe: abhängig vom Verteiler am Pumpengehäuse
Dosiervolumen: abhängig vom Verteiler
Fördermenge Pumpe: 0,27 cm³/ Hub
Fördermengenregulierung: MX-2 Progressivverteiler
Auslassart: Rohr-Ø6 mm, als Standard
Hubanzahl: 1 Hub je Impuls am Hydraulikanschluss
Kartuschentyp: abhängig von der Hülse
(Lieferung ohne Fettkartusche)
Temperaturbereich (je nach Schmierstoff und hydraulischem Eingangsdruck):
14°F bis 122°F (-10°C bis +50°C)
Einbaulage: Fettkartusche senkrecht nach oben
Ausgangsdruck: Betriebsdruck = Hydraulikdruck: - 35 bar (ungefähr)
Gewicht ohne Kartusche: max. 19,4 lbs (8,8 kg)

TECHNISCHE ZEICHNUNGEN (Lieferung ohne Fettkartusche)

HPG 2, z. B. mit Fettkartuschentyp S und Progressivverteiler MX-2 :

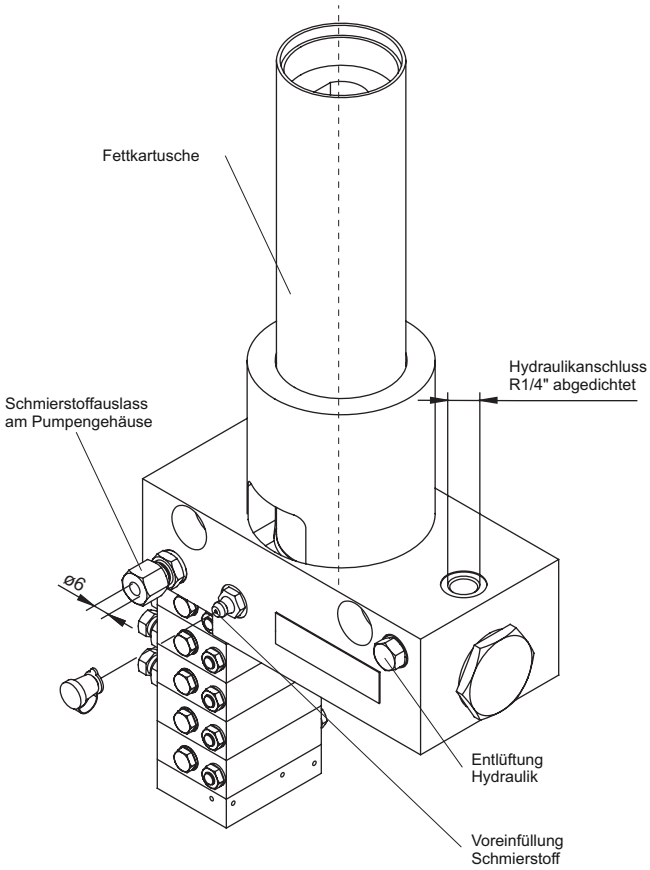

HAUPTMERKMALE

- Eine stabile, kompakte Fettpumpe für den Gebrauch mit Progressivzentralschmiersystemen entwickelt
- Für die Förderung von Mehrzweckfett NLG1 und 2 entwickelt
- Mit einem MX-2 Progressivverteiler ausgestattet
- Fördert 0,27 cm³/Hub zum MX-2 Progressivverteiler

Stand: 10.19DE

1090200671

© BEKA 2019 Alle Rechte vorbehalten!

Änderungen vorbehalten!

HPG 2

TECHNISCHE ZEICHNUNGEN (Lieferung ohne Fettkartusche)

HPG-2 mit Typ S Kartusche und 3 Dosierelementen (z. B.):

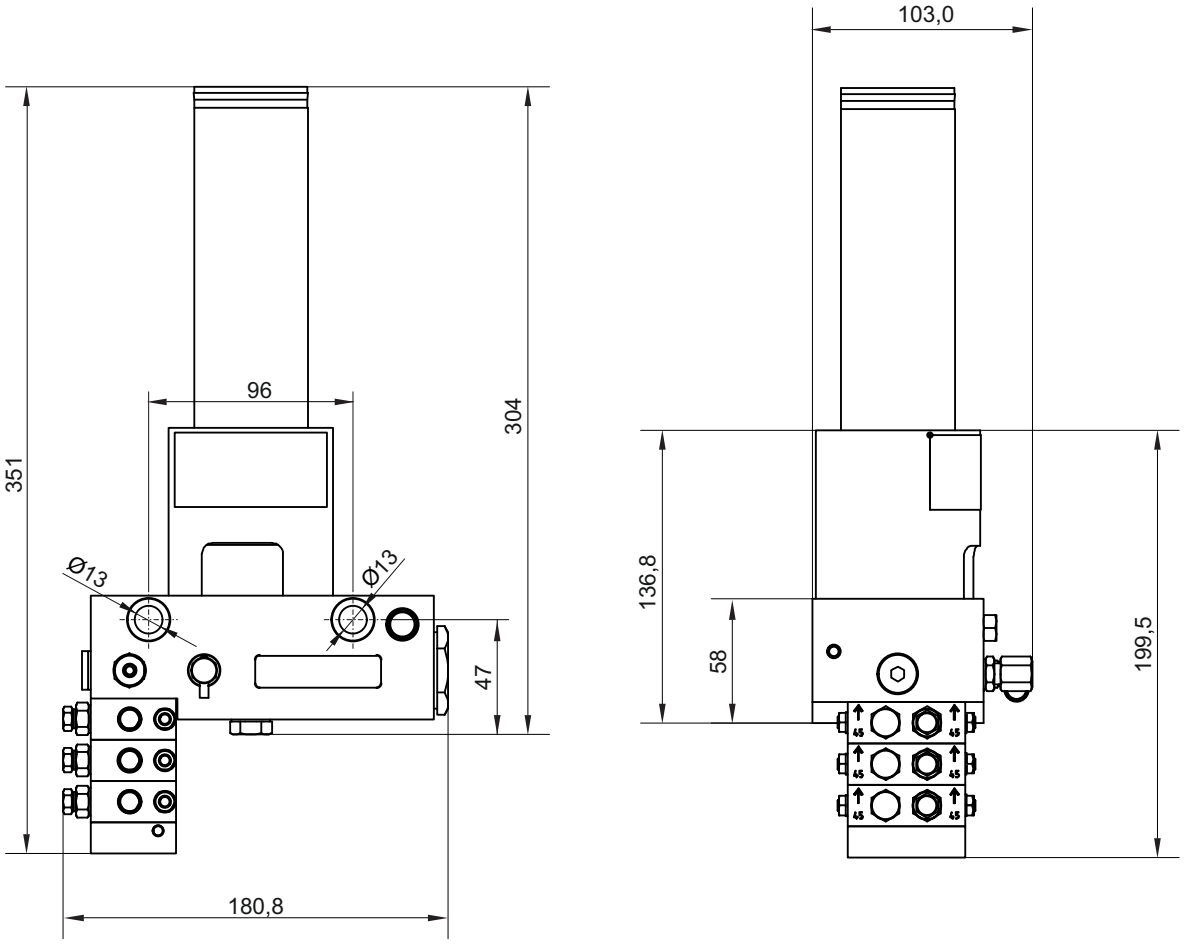

Basisbestellschlüssel: 2581...

Stand: 10.19DE

1090200671

Änderungen vorbehalten!

© BEKA 2019 Alle Rechte vorbehalten!

HPM 3

TECHNISCHE DATEN

Antriebsart: hydraulisch
Min. Betätigungsdruck (hydraulisch): 1160 psi (80 bar)
Max. Betätigungsdruck (hydraulisch): 3620 psi (250 bar)
Max. Entlastungsdruck (Rückstaudruck): 290 psi (20 bar)
Max. Schmierstoffauslassdruck: 3040 psi (210 bar)
Fördermenge Pumpe (Schmierung): 0,1 bis 1 cm³/ Hub
Fördermengenregulierung (Schmierung): über Stellschraube
Hubanzahl: 1 Hub je Impuls am Hydraulikanschluss (Kolbenpumpe)
Einstellung: stufenlos über eine Länge von 8 mm
Voreinstellung: maximal
Schmierstoff: Fette bis NLGI-Kl. 2
Fettkartuscheninhalt: 400 g oder 500 g (Typ F oder I)
(Lieferung ohne Fettkartusche)
Temperaturbereich (je nach Schmierstoff und hydraulischem Eingangsdruck):
32°F bis 122°F (0°C bis +50°C)
Werkseinstellung: max. Ausgabe
Einbaulage: Fettkartusche muss nach oben zeigen
Gewicht: ca. 13,2 lbs (6 kg)

TECHNISCHE ZEICHNUNGEN (Lieferung ohne Fettkartusche)

HPM-3 ohne Fettkartusche:

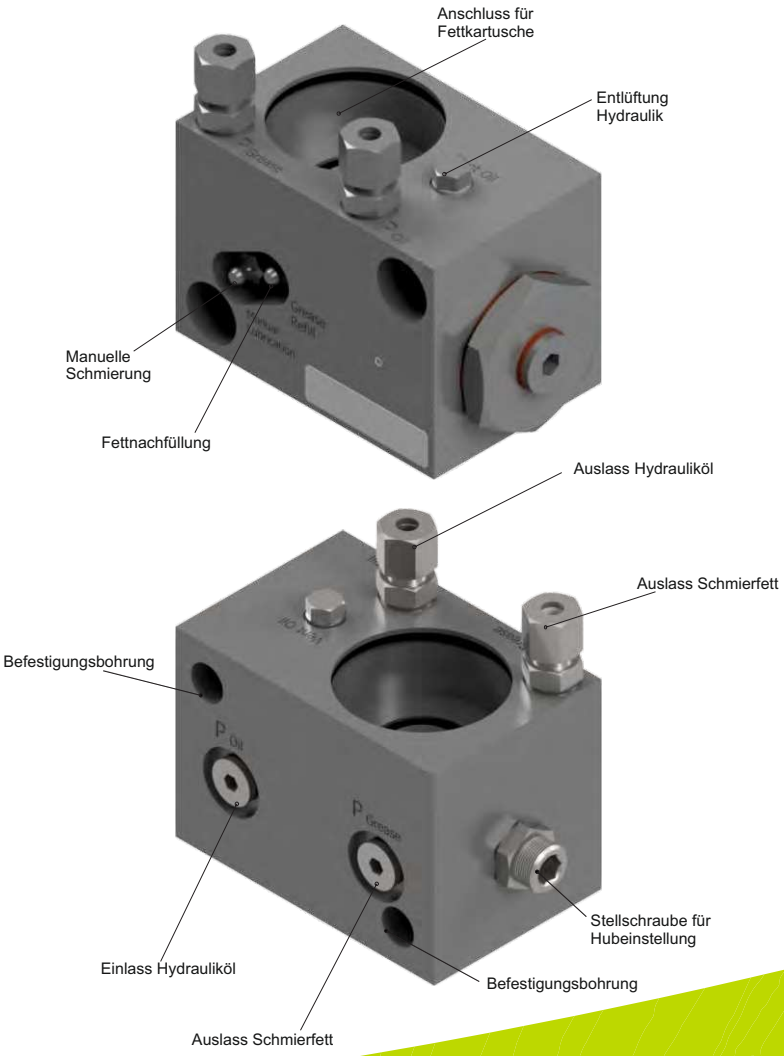

HAUPTMERKMALE

- Hydraulisch betriebene Fettpumpe oder manuelle Schmierung
- Fördert die Schmiermenge mit jedem Hub des Hammers
- Empfohlen für kupferbasierte Meißelpasten
- Einstellbare Fördermengen, die zum Gerät und zur Anwendung passen
- Externe Fettnachfüllung über Schmiernippel (z. B. über Befüllpresse) oder indem eine neue Fettkartusche verwendet wird

Basisbestellschlüssel: 2583...

Stand: 10.19DE

1090200671

© BEKA 2019 Alle Rechte vorbehalten!

Änderungen vorbehalten!

HPM 3

FÖRDERMENGE DIAGRAMM

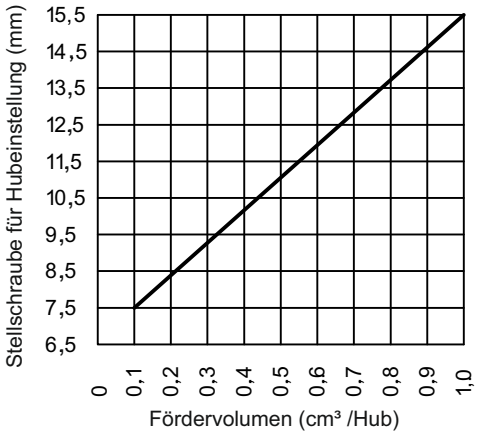

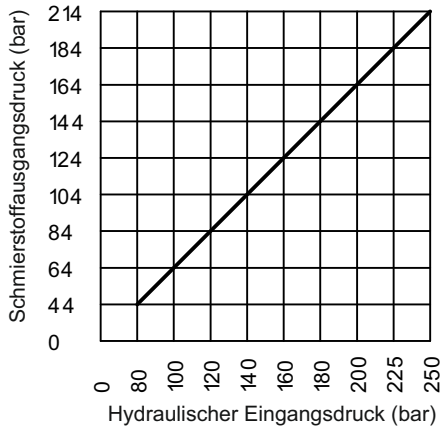

TECHNISCHE ZEICHNUNGEN

(Lieferung ohne Fettkartusche)

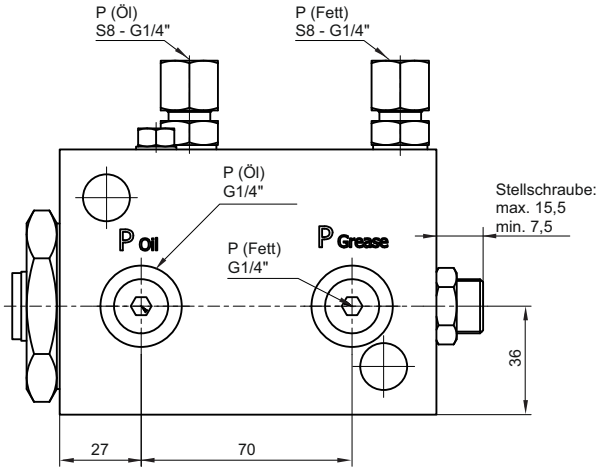

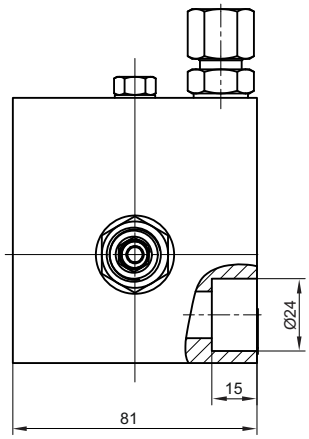

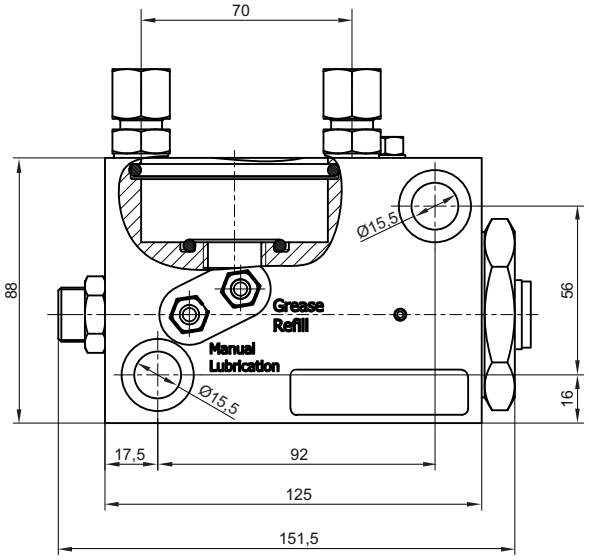

Stand: 10.19DE

1090200671

Änderungen vorbehalten!

© BEKA 2019 Alle Rechte vorbehalten!

AZUL / AFL / AZU

AZUL

AFL

AZU

HAUPTMERKMALE

Die kompakten Ölschmierpumpen für viele verschiedene Anwendungsmöglichkeiten wie zum Beispiel Ketten, Verbrennungsmotoren und Pumpen.

- Der Antrieb der Pumpe erfolgt rotierend
- Mit der Stellschraube, die sich im Förderkolben befindet, wird der Kolbenhub und somit das Fördervolumen stufenlos eingestellt

Die Zuordnung der Stellschraube zum Druckanschluss, Darstellung AZU Pumpe, insgesamt 6 Druckanschlüsse:

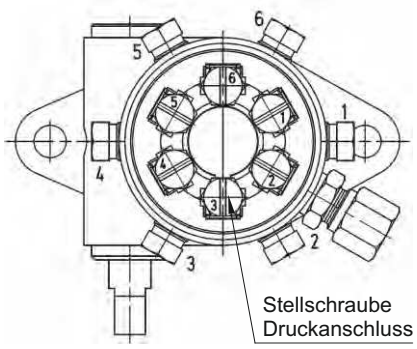

TECHNISCHE DATEN

ZUM BEISPIEL AZU PUMPE (2240)

Fördervolumen: max. 0,06 cm³ je Hub und Auslass
Regulierung des Fördervolumens: 1 - 6 Auslässe einzeln, 7 - 12 Auslässe paarweise
Antriebsdrehzahl bei Untersetzung: max. 200 U/min bei 8,25:1
max. 400 U/min bei 16,66:1
max. 600 U/min bei 25:1
max. 1300 U/min bei 50:1
Betriebsdruck: max. 10 bar
Saughöhe: max. 500 mm
Schmierstoff: Öl
Viskositätsbereich: 25 - 1500 mm²/s
Temperaturbereich: Medium 0 - 70 °C
Umgebung 0 - 40 °C
Auslasszahl: max. 12
Auslassart: zum Beispiel Rohr lötlos Ø4 oder Ø6 mm
Sauganschluss: zum Beispiel gerades Rohr Ø6 mm
Drehrichtung: beliebig
Antrieb: rotierend
Gewicht: 1,4 kg

Basisbestellschlüssel: AZUL 2238.../ AFL 2239.../ AZU 2240...

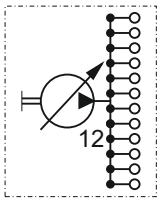

Stand: 10.19DE

1090200671

© BEKA 2019 Alle Rechte vorbehalten!

Änderungen vorbehalten!

AZUL / AFL / AZU

TECHNISCHE ZEICHNUNGEN

ZUM BEISPIEL AZU PUMPE (2240)

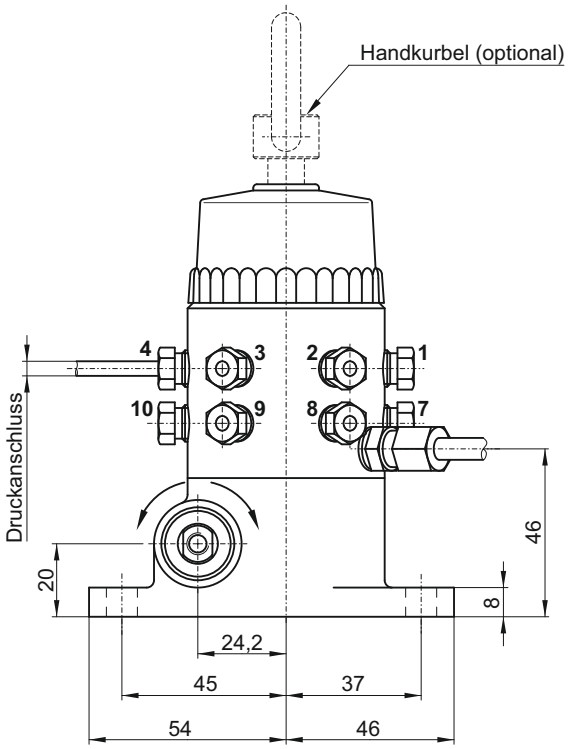

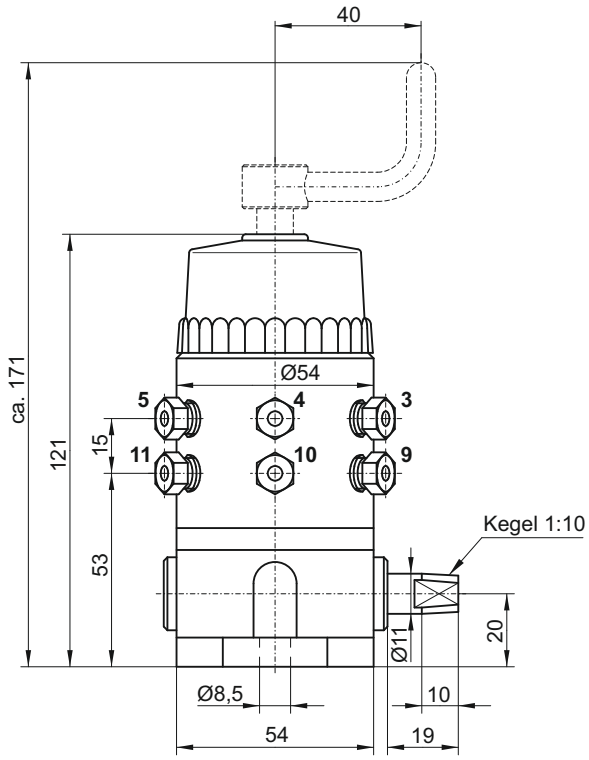

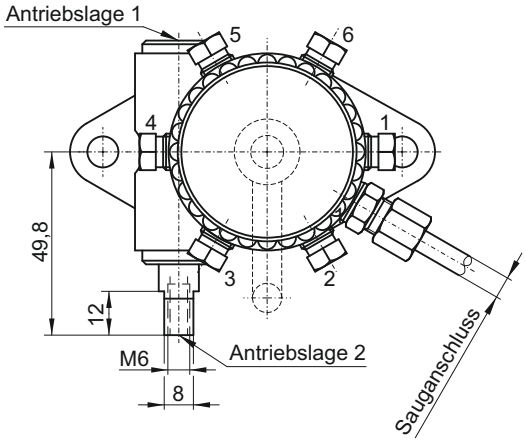

Die Anordnung der Druckanschlüsse erfolgt gemäß der Reihenfolge der Nummerierung. Falls abweichende Anordnung gewünscht wird, muss dies in der Bestellung angegeben werden.

Bei Auslasszahl 8 werden die Auslasspaare 1/7, 2/8, 3/9 und 4/10 gebohrt. Bei Auslasszahl 10 zusätzlich noch das Auslasspaar 5/11.

Der Sauganschluss ist standardmäßig zwischen Pos. 1 und 2.

Das Gerät kann mit einer Handkurbel ausgestattet werden, um lange Leitungen bereits vor dem Anlaufen des Gerätes mit Schmierstoff zu füllen.

Stand: 10.19DE

1090200671

Änderungen vorbehalten!

© BEKA 2019 Alle Rechte vorbehalten!

VERTEILERÜBERSICHT

Nachfolgend finden Sie eine Auswahl unserer Progressivverteiler, die in einer variablen Elementbauweise zusammengebaut sind. Dadurch kann der Verteiler erweitert oder gekürzt werden, um die Anzahl der Schmierstellen abzudecken. Außerdem können die Elemente auch ausgetauscht werden, um die Schmierstoffmenge für einzelne Schmierstellen zu ändern. Die verschiedenen Fördermengen werden durch unterschiedliche Kolbendurchmesser in den Elementen erreicht.
Mindestens drei Elemente (ohne das Anfangselement) werden pro Verteiler benötigt, maximal 12 Elemente sind möglich. Jedes Element kann, je nach Konfiguration, eine oder zwei Schmierstellen mit Öl oder Fett (bis zu NLGI-Kl. 2) versorgen.

	Anwendung	Dosiervolumen optional (pro Hub und Auslass) / max. Betriebsdruck	Auslasszahl max.
	SX-1 Einfache Auslasszusammenführung, ohne Lösen der Rohrleitungen und Verschraubungen.	68 – 430 mm³ 0,068 – 0,43 cm³ ca. 0,004 – 0,026 cuin / 4300 psi / 300 bar	20
	SXE-2 Entwickelt für den Einsatz als Hauptverteiler für Fettzentralschmieranlagen and Land- und Baumaschinen • Einsatz von Blindelementen (000 SXE-2), die bei Bedarf durch Dosierelemente ersetzt werden können • Für den Einsatz mit verschiedener optionaler Ausrüstung auf Maschinen geeignet	100 – 760 mm³ 0,1 – 0,76 cm³ ca. 0,006 – 0,046 cuin / 4300 psi / 300 bar	20
	MX-F Einsatz im mobilen Bereich (On- und Offroad-Fahrzeuge, Bau- und Landmaschinen, etc.). • in Sonderbeschichtung für härteste Einsatzbedingungen lieferbar	25 – 105 mm³ 0,025 – 0,105 cm³ ca. 0,001 – 0,006 cuin / 4300 psi / 300 bar	24
	LX-4 • Hohe Dosierflexibilität • Größere Kolbendurchmesser für niedrige Temperaturen	50 – 200 mm³ 0,05 - 0,2 cm³ ca. 0,003 – 0,012 cuin / 4300 psi / 300 bar	20
	MX-I (Edelstahl) Besonders geeignet für Lebensmittelindustrie und aggressive Umgebungen.	45 - 105 mm³ 0,045 - 0,105 cm³ ca. 0,003 - 0,006 cuin / 4300 psi / 300 bar	16
	LX-3 (Edelstahl) Perfekt geeignet für Getränke- und Verpackungsindustrie. • 100 % kompatible Abmessungen und Fördervolumen zu vergleichbaren Blockverteilern • Höchste Materialqualität (1.4404, 1.4401)	200 mm³ 0,2 cm³ ca. 0,012 cuin / 4300 psi / 300 bar	20
	SX-3 (Edelstahl) SX-3 - Alternative zu SX-2, aber in V2A (1.4301). • Besonders geeignet für Lebensmittelindustrie und für aggressive Umgebungen.	75 - 470 mm³ 0,075 - 0,47 cm³ ca. 0,005 - 0,029 cuin / 4300 psi / 300 bar	20

Stand: 10.19DE

1090200671

© BEKA 2019 Alle Rechte vorbehalten!

Änderungen vorbehalten!

SX-1 VERTEILER

TECHNISCHE DATEN

Betriebsdruck-Einlass: max. 4300 psi (300 bar)
Temperaturbereich: -22°F bis 176°F (-30°C bis +80°C)
Dosiermedium: Öl - Fließfett - Fett bis NLGI-Kl. 2
Umlaufzahl: max. 180 U/min
Material: Stahl, die Korrosionsschutzkategorie entspricht einer Schutzdauer von bis zu 720 h Rotrostbeständigkeit
Anzahl der Mittelelemente (Dosierelemente):
min. 3 Mittelelemente: SX-1 3/6
max. 10 Mittelelemente: SX-1 10/20

TECHNISCHE BESCHREIBUNG

Die Progressivverteiler SX-1 werden in einer variablen Scheibenbauweise gefertigt. Dies hat den Vorteil, dass der Verteiler je nach Anzahl der Schmierstellen beliebig erweitert oder verkürzt werden kann. Durch diese Scheibenbauweise besteht die Möglichkeit einzelne Mittelelemente (Dosierelemente) mit verschiedenen Dosiervolumen zu einem Gesamt-Progressivverteiler zu konfektionieren. Das unterschiedliche Dosiervolumen pro Kolbenhub wird durch verschiedene Kolbendurchmesser erreicht. Ein Progressivverteiler benötigt zur einwandfreien Funktion mindestens drei Kolben, d. h. mindestens drei Mittelelemente (Dosierelemente).

Bezeichnung Mittel-element	Dosiervolumen (mm³ / Hub) je Auslass	je Element	Kenn-zahl
SX-1 05	68	136	05
SX-1 10	105	210	10
SX-1 15	150	300	15
SX-1 20	210	420	20
SX-1 25	275	550	25
SX-1 35	350	700	35
SX-1 45	430	860	45

TECHNISCHE ZEICHNUNGEN

Progressivverteiler SX-1 z. B. mit drei Mittelelementen und sechs Auslässen:

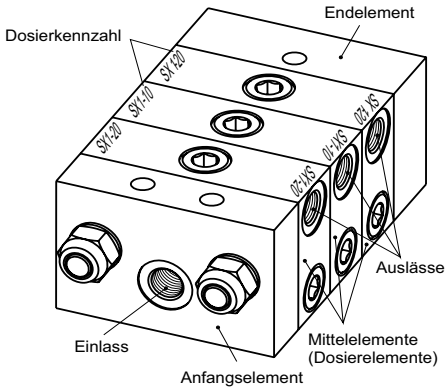

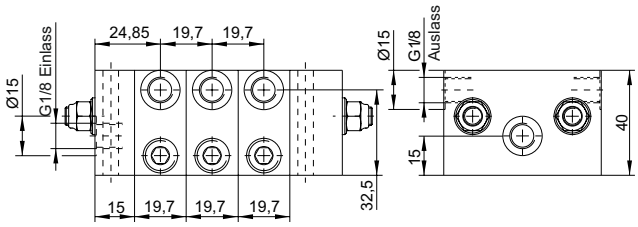

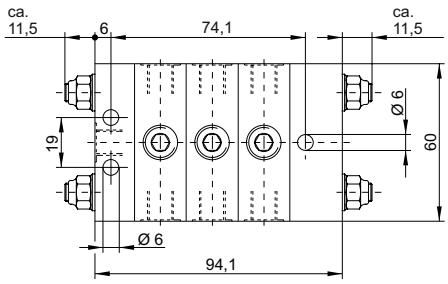

Basisbestellschlüssel: 4000...

Stand: 10.19DE

1090200671

Änderungen vorbehalten!

© BEKA 2019 Alle Rechte vorbehalten!

SXE-2 VERTEILER

TECHNISCHE BESCHREIBUNG

Die Progressivverteiler SXE-2 werden in einem variablen Baukastensystem gefertigt. Dies hat den Vorteil, dass der Verteiler je nach Anzahl der Schmierstellen und deren Schmierstoffbedarf ohne großen Aufwand beliebig zusammengestellt werden kann. Der Progressivverteiler SXE-2 besteht aus Verteilerscheiben. Diese bestehen aus jeweils einem Grundelement (ohne Kolben) und einem Dosierelement (mit Kolben) bzw. einem Blindelement (ohne Kolben). Die Grundelemente werden in Anfangselemente, Mittelelemente und Endelemente unterteilt.
Alle Grundelemente haben seitlich zwei Auslässe. Durch das Baukastensystem besteht die Möglichkeit sowohl das Dosiervolumen der einzelnen Auslässe als auch die Anzahl der Auslässe zu verändern.
Das unterschiedliche Dosiervolumen pro Kolbenhub wird durch verschiedene Kolbendurchmesser der Dosierelemente erreicht.
Zur Verringerung der Anzahl der Auslässe eines vorhandenen Progressivverteilers SXE-2 steht ein Blindelement zur Verfügung oder es kann ein Grundelement mit Dosierelement entfernt werden.
Zur Erweiterung des Verteilers kann jederzeit ein zusätzliches Mittelelement mit Dosierelement eingefügt werden.
Ein Progressivverteiler benötigt zur einwandfreien Funktion mindestens drei Dosierelemente (Kolbenelemente).

Bezeichnung Mittelelement	Dosiervolumen (mm³ / Hub) je Auslass	je Element	Kennzahl
000 SXE-2 (=Blindelement)	-	-	000
100 SXE-2	100	200	100
150 SXE-2	150	300	150
220 SXE-2	220	440	220
300 SXE-2	300	600	300
400 SXE-2	400	800	400
500 SXE-2	500	1000	500
620 SXE-2	620	1240	620
760 SXE-2	760	1520	760

TECHNISCHE DATEN

Betriebsdruck-Einlass: max. 4300 psi (300 bar)
Temperaturbereich: -31°F bis 178°F (-35°C bis +80°C)
Dosiermedium: Öl - Fließfett - Fett bis NLGI-Kl. 2
Umlaufzahl: max. 180 U/min
Material: Stahl, die Korrosionsschutzkategorie entspricht einer Schutzdauer von bis zu 720 h Rotrostbeständigkeit
Anzahl der Mittelelemente (Dosierelemente):
min. 3 Mittelelemente: SXE-2 3/6
max. 10 Mittelelemente: SXE-2 10/20

TECHNISCHE ZEICHNUNGEN

Progressivverteiler SXE-2 z. B. mit vier Dosierelementen und acht Auslässen:

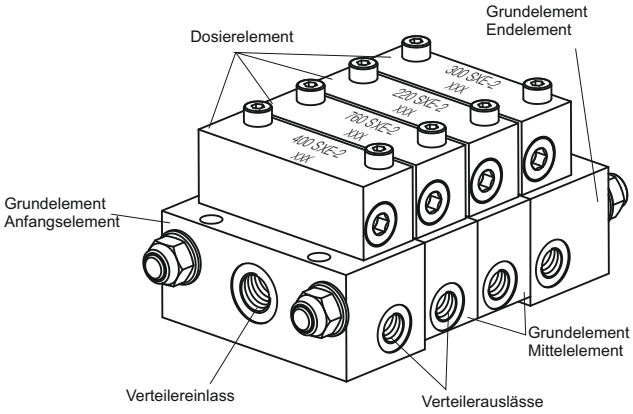

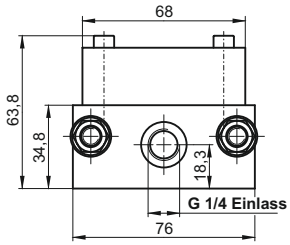

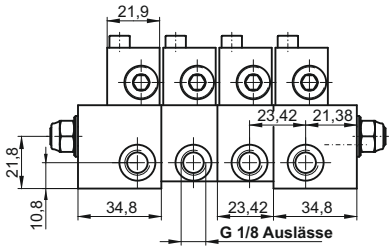

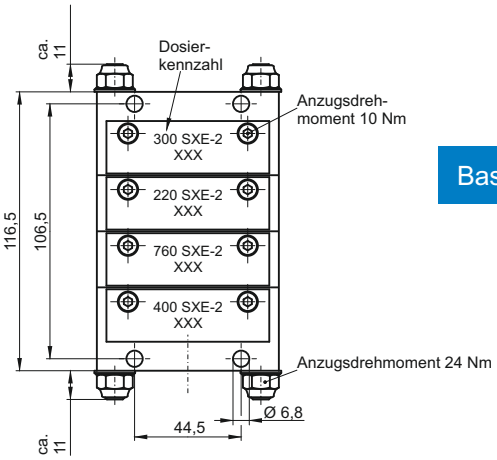

Basisbestellschlüssel: 4003.

Stand: 10.19DE

1090200671

© BEKA 2019 Alle Rechte vorbehalten!

Änderungen vorbehalten!

MX-F VERTEILER

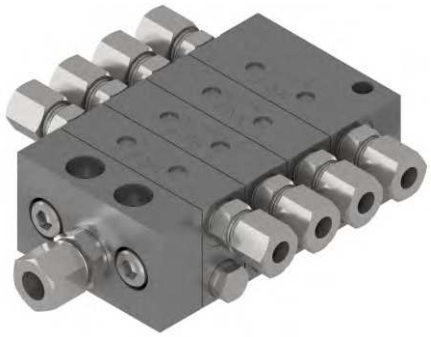

TECHNISCHE BESCHREIBUNG

Die Progressivverteiler MX-F werden in einer variablen Scheibenbauweise gefertigt. Dies hat den Vorteil, dass der Verteiler je nach Anzahl der Schmierstellen beliebig erweitert oder verkürzt werden kann. Durch diese Scheibenbauweise besteht die Möglichkeit einzelne Elemente (Mittelelement, Endelement) mit verschiedenen Dosiervolumen zu einem Gesamt-Progressivverteiler zu konfektionieren.
Das unterschiedliche Dosiervolumen pro Kolbenhub wird durch verschiedene Kolbendurchmesser erreicht.
Ein Progressivverteiler benötigt zur einwandfreien Funktion mindestens drei Kolben.

Bezeichnung Mittel-element	Dosiervolumen (mm³ / Hub) je Auslass	je Element	Kenn-zahl
MX-F 25	25	50	25
MX-F 45	45	90	45
MX-F 75	75	150	75
MX-F 105	105	210	105

Basisbestellschlüssel: 4010...

TECHNISCHE DATEN

Betriebsdruck-Einlass: max. 4300 psi (300 bar)
Temperaturbereich: -22°F bis 178°F (-30°C bis +80°C)
Dosiermedium: Öl - Fließfett - Fett bis NLGI-Kl. 2
Umlaufzahl: max. 180 U/min
Material: Stahl, die Korrosionsschutzkategorie entspricht einer Schutzdauer von bis zu 720 h Rotrostbeständigkeit
Anzahl der Mittelelemente (Dosierelemente):
min. 3 Mittelelemente: MX-F 3/6
max. 12 Mittelelemente: MX-F 12/24

TECHNISCHE ZEICHNUNGEN

Progressivverteiler MX-F z. B. mit vier Dosierelementen (Mittel-, Endelement) und acht Auslässen:

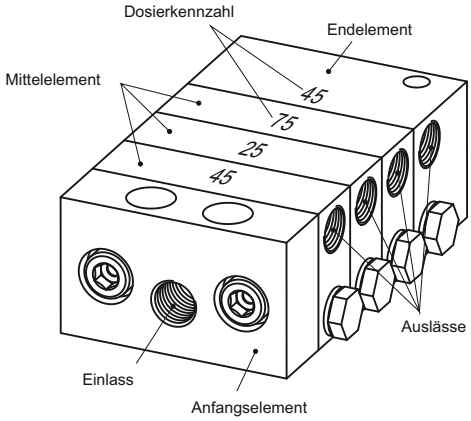

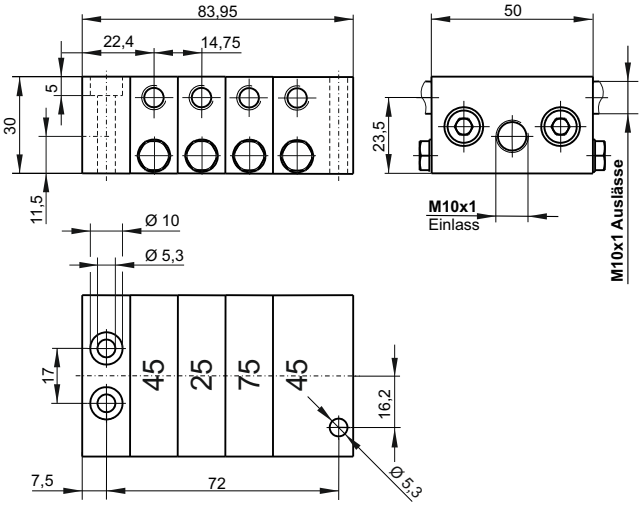

Stand: 10.19DE

1090200671

Änderungen vorbehalten!

© BEKA 2019 Alle Rechte vorbehalten!

LX-4 VERTEILER

TECHNISCHE DATEN

Betriebsdruck-Einlass: max. 4300 psi (300 bar)
Temperaturbereich: -22°F bis 178°F (-30°C bis +80°C)
Dosiermedium: Öl - Fließfett - Fett bis NLGI-Kl. 2
Umlaufzahl: max. 180 U/min
Material: Stahl, die Korrosionsschutzkategorie entspricht einer Schutzdauer von bis zu 720 h Rotrostbeständigkeit
Anzahl der Mittelelemente (Dosierelemente):
min. 3 Mittelelemente: LX-4 3/6
max. 10 Mittelelemente: LX-4 10/20

TECHNISCHE ZEICHNUNGEN

Progressivverteiler LX-4 z. B. mit vier Dosierelementen (Mittel-, Anfangs-, Endelement) und acht Auslässen:

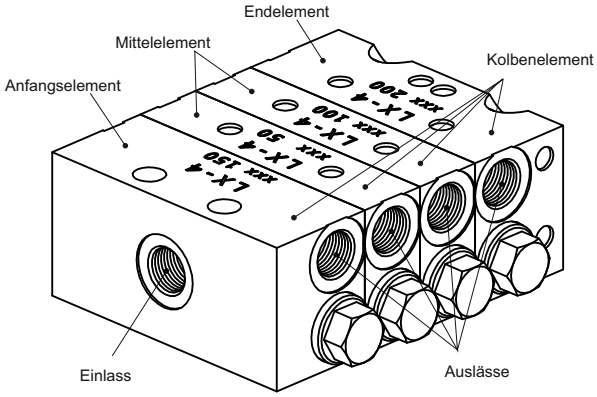

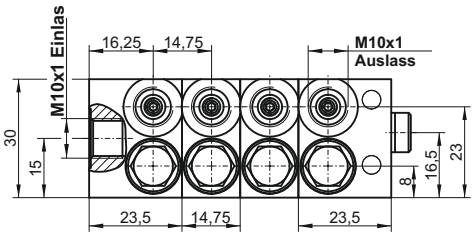

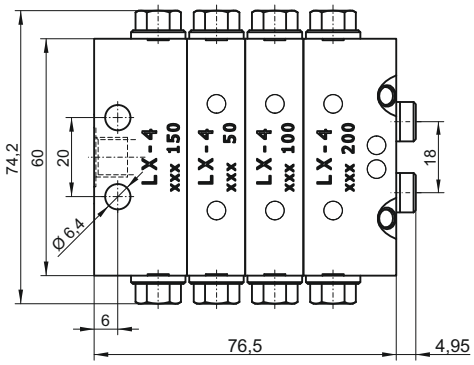

TECHNISCHE BESCHREIBUNG

Die Progressivverteiler LX-4 werden in einer variablen Scheibenbauweise gefertigt. Dies hat den Vorteil, dass der Verteiler je nach Anzahl der Schmierstellen beliebig erweitert oder verkürzt werden kann. Durch diese Scheibenbauweise besteht die Möglichkeit einzelne Elemente (Anfangs-, Mittel- und Endelement) mit verschiedenen Dosiervolumen zu einem Gesamt-Progressivverteiler zu konfektionieren.
Das unterschiedliche Dosiervolumen pro Kolbenhub wird durch verschiedene Kolbendurchmesser erreicht. Ein Progressivverteiler benötigt zur einwandfreien Funktion mindestens drei Kolben, d. h. ein Anfangs- und Endelement und mindestens ein Mittelelement.

Bezeichnung Mittel-element	Dosiervolumen (mm³ / Hub) je Auslass	je Element	Kenn-zahl
LX-4 50	50	100	50
LX-4 100	100	200	100
LX-4 150	150	300	150
LX-4 200	200	400	200

Basisbestellschlüssel: 3950...

Stand: 10.19DE

1090200671

© BEKA 2019 Alle Rechte vorbehalten!

Änderungen vorbehalten!

MX-I VERTEILER

TECHNISCHE DATEN

Betriebsdruck-Einlass: max. 4300 psi (300 bar)
Temperaturbereich: -22°F bis 178°F (-30°C bis +80°C)
Dosiermedium: Öl - Fließfett - Fett bis NLGI-Kl. 2
Umlaufzahl: max. 60 U/min
Material: V4A (1.4404)
Anzahl der Mittelelemente (Dosierelemente):
min. 3 Mittelelemente: MX-I 3/6
max. 8 Mittelelemente: MX-I 8/16

TECHNISCHE ZEICHNUNGEN

Progressivverteiler MX-I z. B. mit vier Dosierelementen (Mittel-, Anfangs-, Endelement) und acht Auslässen:

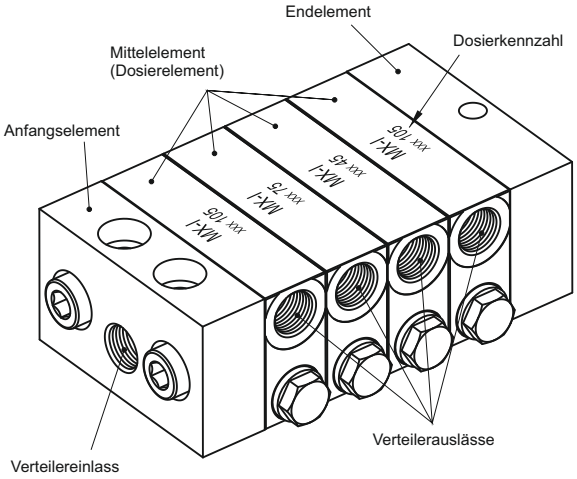

TECHNISCHE BESCHREIBUNG

Die Progressivverteiler MX-I werden in einer variablen Scheibenbauweise gefertigt. Dies hat den Vorteil, dass der Verteiler je nach Anzahl der Schmierstellen beliebig erweitert oder verkürzt werden kann. Durch diese Scheibenbauweise besteht die Möglichkeit einzelne Mittelelemente (Dosierelemente) mit verschiedenen Dosiervolumen zu einem Gesamt-Progressivverteiler zu konfektionieren.
Das unterschiedliche Dosiervolumen pro Kolbenhub wird durch verschiedene Kolbendurchmesser erreicht. Ein Progressivverteiler benötigt zur einwandfreien Funktion mindestens drei Kolben, d. h. mindestens drei Mittelelemente (Dosierelemente).

Bezeichnung Mittel-element	Dosiervolumen (mm³ / Hub) je Auslass	je Element	Kenn-zahl
MX-I 45	45	90	45
MX-I 75	75	150	75
MX-I 105	105	210	105

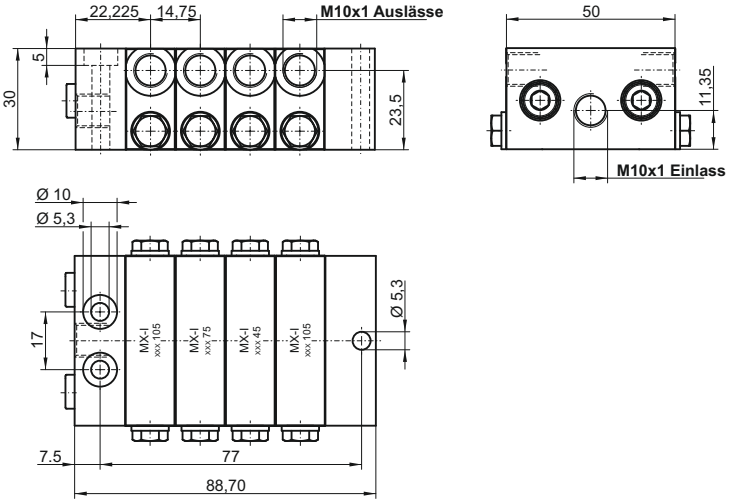

Basisbestellschlüssel: 3979...

Stand: 10.19DE

1090200671

Änderungen vorbehalten!
© BEKA 2019 Alle Rechte vorbehalten!

LX-3 VERTEILER

TECHNISCHE DATEN

Betriebsdruck-Einlass: max. 4300 psi (300 bar)
Temperaturbereich: -22°F bis 178°F (-30°C bis +80°C)
Dosiermedium: Öl - Fließfett - Fett bis NLGI-Kl. 2
Umlaufzahl: max. 60 U/min
Dosiervolumen: 200 mm³/Hub und Auslass
Material: V4A (1.4404 / 1.4401)
Anzahl der Mittelelemente (Dosierelemente):
min. 3 Mittelelemente: LX-3 3/6
max. 10 Mittelelemente: LX-3 10/20

TECHNISCHE ZEICHNUNGEN

Progressivverteiler LX-3 z. B. mit vier Dosierelementen (Mittel-, Anfangs-, Endelement) und acht Auslässen:

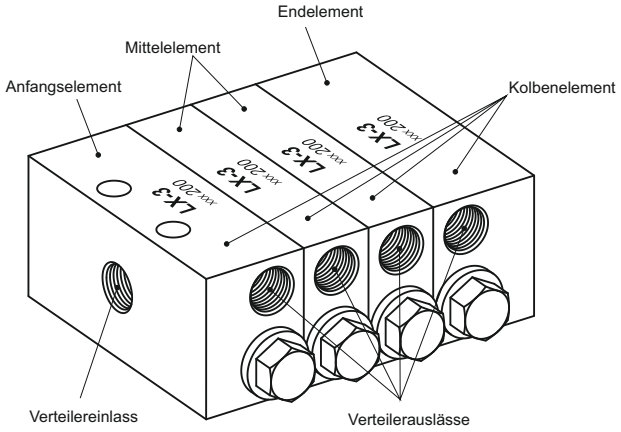

TECHNISCHE BESCHREIBUNG

Die Progressivverteiler LX-3 werden in einer variablen Scheibenbauweise gefertigt. Dies hat den Vorteil, dass der Verteiler je nach Anzahl der Schmierstellen beliebig erweitert oder verkürzt werden kann.
Ein Progressivverteiler benötigt zur einwandfreien Funktion mindestens drei Kolben, d. h. bei LX-3 ein Anfangs- und Endelement und mindestens ein Mittelelement.

Basisbestellschlüssel: 3973...

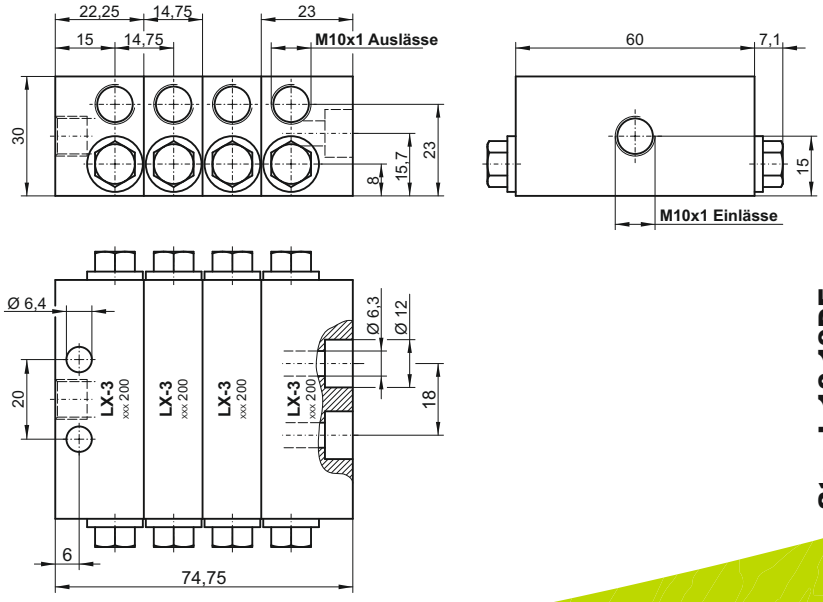

Stand: 10.19DE

1090200671

© BEKA 2019 Alle Rechte vorbehalten!

Änderungen vorbehalten!

SX-3 VERTEILER

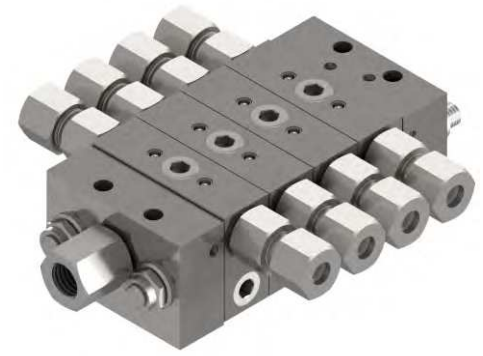

TECHNISCHE DATEN

Betriebsdruck-Einlass: max. 4300 psi (300 bar)
Temperaturbereich: -22°F bis 178°F (-30°C bis +80°C)
Dosiermedium: Öl - Fließfett - Fett bis NLGI-Kl. 2
Umlaufzahl: max. 60 U/min
Material: V2A (1.4301)
Anzahl der Mittelelemente (Dosierelemente):
min. 3 Mittelelemente: SX-3 3/6
max. 8 Mittelelemente: SX-3 10/20 (max. bis 12 Dosierelementen auf Anfrage möglich)

TECHNISCHE ZEICHNUNGEN

Progressivverteiler SX-3 z. B. mit drei Dosierelementen (Mittel-, Anfangs-, Endelement) und sechs Auslässen:

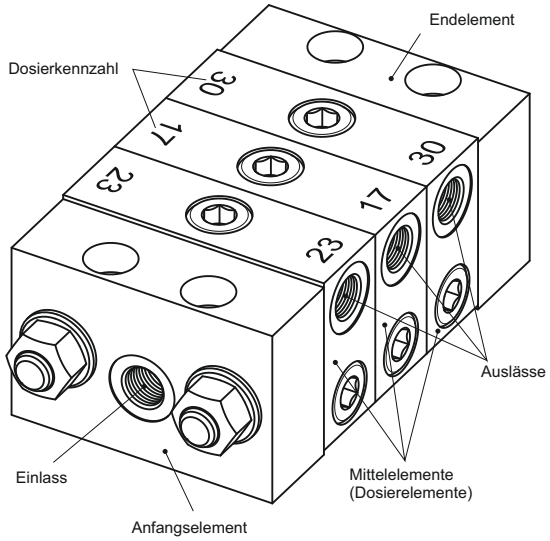

TECHNISCHE BESCHREIBUNG

Die Progressivverteiler SX-3 werden in einer variablen Scheibenbauweise gefertigt. Dies hat den Vorteil, dass der Verteiler je nach Anzahl der Schmierstellen beliebig erweitert oder verkürzt werden kann. Durch diese Scheibenbauweise besteht die Möglichkeit einzelne Mittelelemente (Dosierelemente) mit verschiedenen Dosiervolumen zu einem Gesamt-Progressivverteiler zu konfektionieren.
Das unterschiedliche Dosiervolumen pro Kolbenhub wird durch verschiedene Kolbendurchmesser erreicht. Ein Progressivverteiler benötigt zur einwandfreien Funktion mindestens drei Kolben, d. h. mindestens drei Mittelelemente (Dosierelemente).

Bezeichnung Mittel-element	Dosiervolumen (mm³ / Hub) je Auslass	je Element	Kenn-zahl
SX-3 07	75	150	07
SX-3 11	117	234	11
SX-3 17	170	340	17
SX-3 23	230	460	23
SX-3 30	300	600	30
SX-3 38	380	760	38
SX-3 47	470	940	47

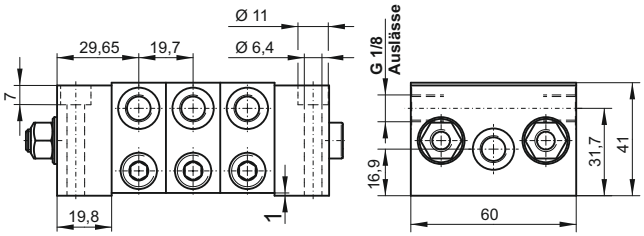

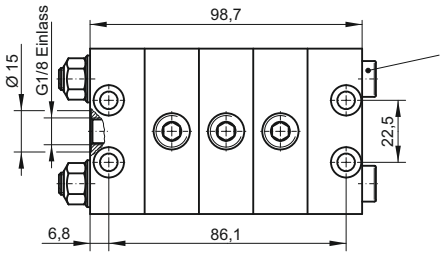

SX-3 mit Zugstangen

Maßtabelle befindet sich im Industriekatalog

Basisbestellschlüssel: 4008...

Stand: 10.19DE

1090200671

Änderungen vorbehalten!

© BEKA 2019 Alle Rechte vorbehalten!

SCHLÄUCHE & SCHLAUCHVERBINDER

Viele Größen und Konfigurationen sind verfügbar

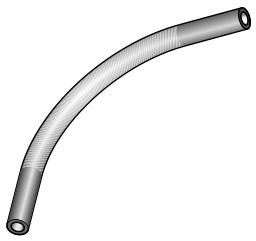

Polyamidrohr

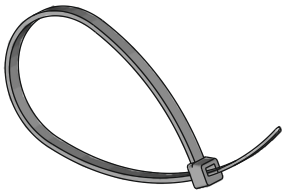

Kabelbinder

Hochdruckschlauch

z. B. Spiral- oder gerade Version

Schlauchschellen für Hochdruckschlauch

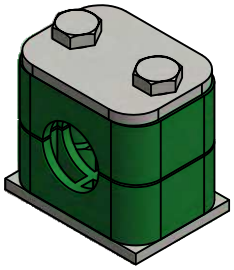

Rohrschellen

kompletter Montagesatz

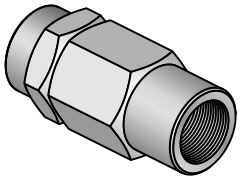

Schaubhülse

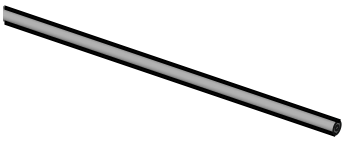

Stahlrohr

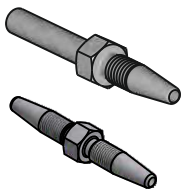

Rohrstutzen, gerade

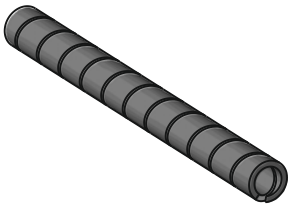

Schutzhülle

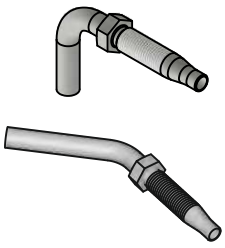

45° Rohrstutzen

Stand: 10.19DE

1090200671

© BEKA 2019 Alle Rechte vorbehalten!

Änderungen vorbehalten!

VORVERPACKTE SERVICE-KITS (Beispiel)

BEKA bietet viele vorkonfigurierte Reparatursätze für verschiedene Maschinenhersteller. Wir können auch kundenspezifische Reparatursätze konfigurieren, die alles enthalten, was Sie brauchen oder haben möchten, für jede Ihrer Maschinen.

Jedes Kit wird bei Bestellung individuell bestückt, wobei die Teile auf Ihre konkrete BEKA Pumpe und Ihr Schmiersystem abgestimmt sind. Es enthält eine passende Referenztabelle zur einfachen Bestimmung und Sortierung Ihrer Teile. Rufen Sie uns für Ihr kundenspezifisches Kit an.

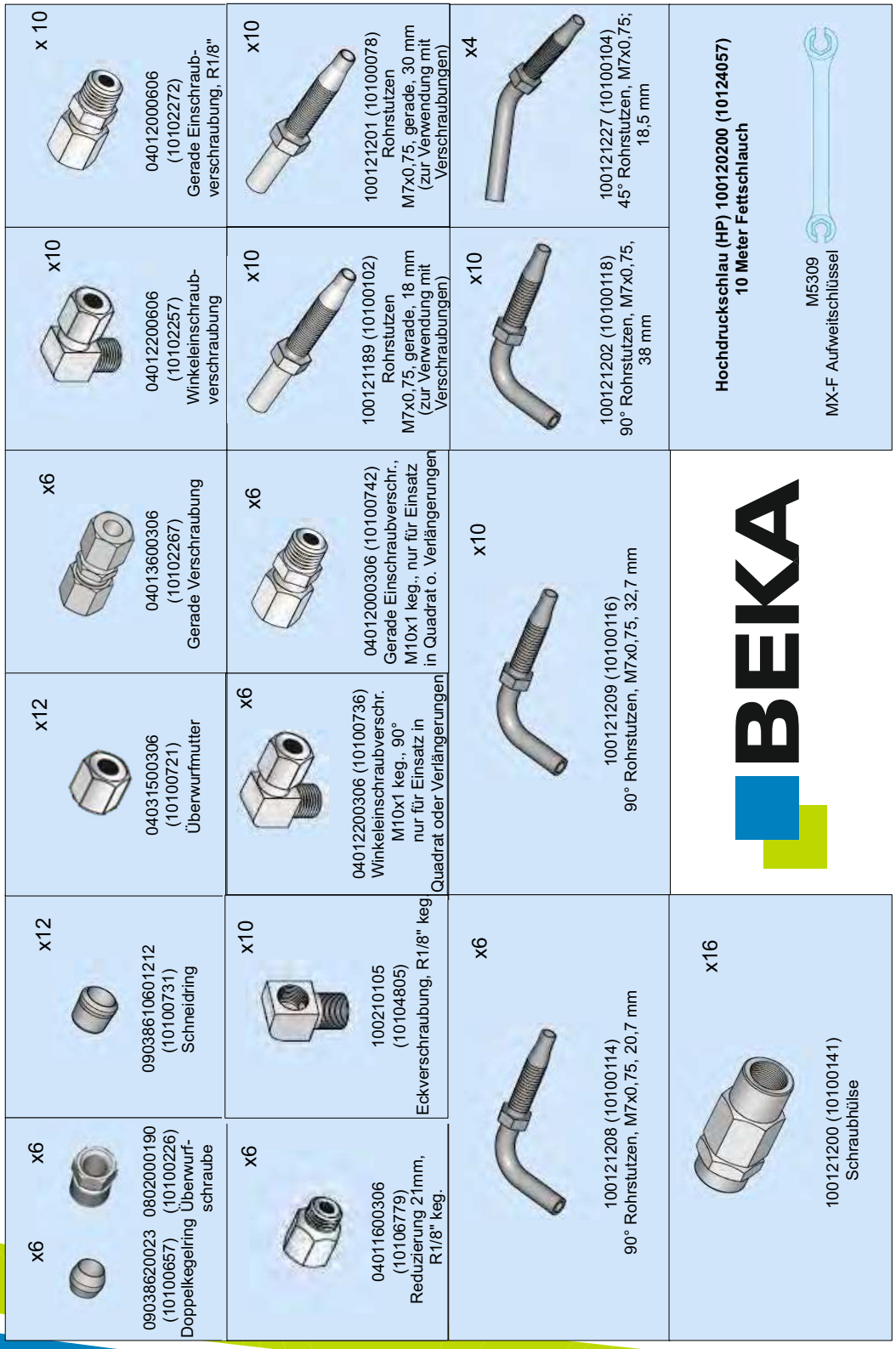

Rufen Sie uns für weitere Informationen zu Ihrem kundenspezifischen Service-Kit an.

Stand: 10.19DE

1090200671

Änderungen vorbehalten!

© BEKA 2019 Alle Rechte vorbehalten!

BL-1 VERTEILER (statisches System)

Dosierverteiler für Einleitungssysteme sind in 2 Größen erhältlich:

- BL 1: bis zu 6 Dosierelemente pro Leiste; Temperaturen bis zu -14.8˚F (-26˚C)
- BL 11 einzelner Auslass; Temperaturen bis zu -40˚F (-40˚C).

Alle Dosierverteiler arbeiten bis zu 3480 psi (240 bar) für Schwerlastanwendungen wie Bergbau-, Stahl- und Papierwerkausrüstung.

TECHNISCHE DATEN

Betriebsdruck: max. 3480 psi (240 bar)
min. 2030 psi (140 bar)
Entlastungsdruck: <725 psi (50 bar)
Temperaturbereich: -15°F bis 194°F (-26°C bis +93°C)
Dosiermedium: Öl, Fließfett; Fett bis NLGI-Kl. 2
Dosiervolumen: siehe Tabelle
Werkstoff: Stahl, Korrosionsschutzkategorie entspricht einer Schutzdauer von bis zu 720 h Rotrostbeständigkeit
Anzahl der Auslässe bzw. Dosierventile eines Dosierverteilers: min. 1
max. 6

Typ	Dosiervolumen einstellbar (mm³ / Hub und Auslass)	Dosiervolumen pro Umdrehung der Stellschraube (mm³)
BL-1	200 bis 1200	ca. 130

TECHNISCHE BESCHREIBUNG

Die Dosierverteiler BL-1 (statisches System) fördern den Schmierstoff unter Pumpendruck über Leitungen direkt zu den Schmierstellen. Jedem Dosierelement wird nur eine Schmierstelle zugeordnet.
Die Dosierung des Schmierstoffes kann an jedem Dosierelement für jede Schmierstelle stufenlos eingestellt werden.
Beim Dosierverteiler BL-1 werden elastomere Dichtungen eingesetzt. Diese können bei Bedarf vom Kunden selbst ausgetauscht werden. Das erforderliche Montagewerkzeug kann separat bestellt werden, siehe Seite 40.

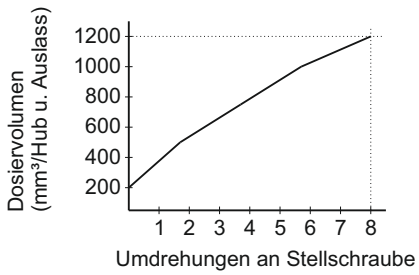

TECHNISCHE ZEICHNUNGEN

Modellbeispiel **Dosierverteiler BL-1 Dosierventil 3-fach**

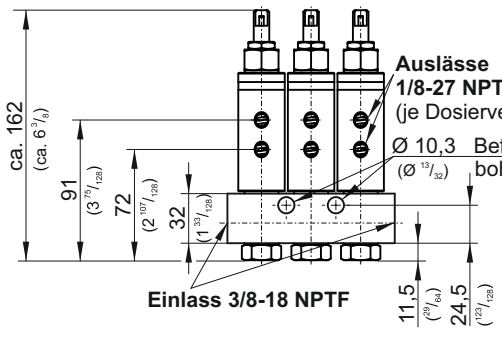

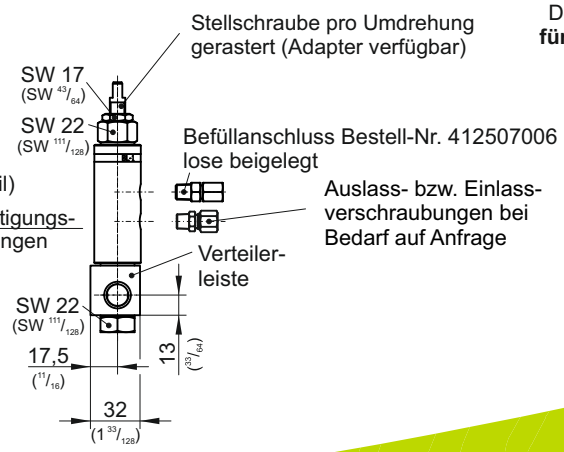

Ausführung
Dosierventil **einzeln, für den Einbau in der Leiste**

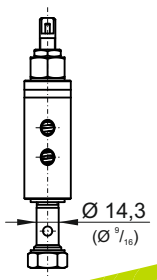

( ) Maße in Klammern sind Zoll-Maße

Stand: 10.19DE

1090200671

© BEKA 2019 Alle Rechte vorbehalten!

Änderungen vorbehalten!

BL-1 VERTEILER (Zubehör)

Im Bedarfsfall kann ein Reparatur- bzw. ein Dichtungssatz bestellt werden (siehe Tabelle):

Ersatzteilsätze			Artikel-Nr.
Reparatursatz besteht aus folgenden Positionen:			**4125009**
Pos.	**Bennenung**	**Stk**	
1	Gewindedichtring	1	
2	Dichtring	2	
3	Steuerkolben	1	
4	Profildichtung	2	
5	Stangendichtung	1	
6	Druckfeder	1	
7	Dosierkolben	1	
8	Kugel	1	
9	Anzeigestift	1	
10	Scheibe	1	
11	Hülse	1	
12	X-Ring	1	
Dichtungssatz besteht aus Pos.1, 4 (2 Stk), 5, 12 (Benennung siehe oben)			4125010

Beim Einsatz vom Reparatur- bzw. Dichtungssatz ist es zwingend erforderlich jeweils beide Profildichtungen Pos. 4 (Gehäuse und Hohlschraube) auszutauschen. Beim Einbau der Ersatzteile bitte die Anziehdreh-momente der Sechskant-Teile und den korrekten Sitz der Dichtringe beachten.

Bei Arbeiten an den Verteilern unbedingt auf äußerste Sauberkeit achten.

Zubehör

Optional können eine Schutzkappe zum Schutz der Stellschraube sowie Dosierhülsen für eine schnellere Dosiervolumeneinstellung bestellt werden (siehe Tabelle):

Zubehör		Artikel-Nr.
SCHUTZKAPPE (PE schwarz)		1004010285
DOSIERHÜLSE (Al eloxiert)		
Fördervolumen (mm³/Hub)	**Farbe**	
500	rot	F4125/51-00 001
750	natur	F4125/51-00 002
1000	gelb	F4125/51-00 003
1200	grün	F4125/51-00 004

ERSATZTEILZEICHNUNG

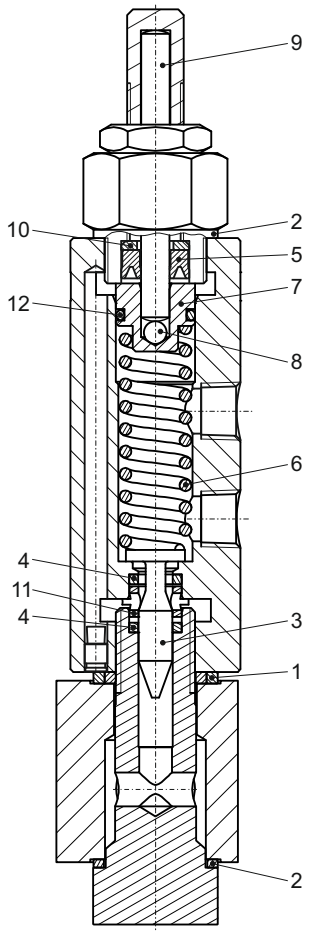

Zubehör:

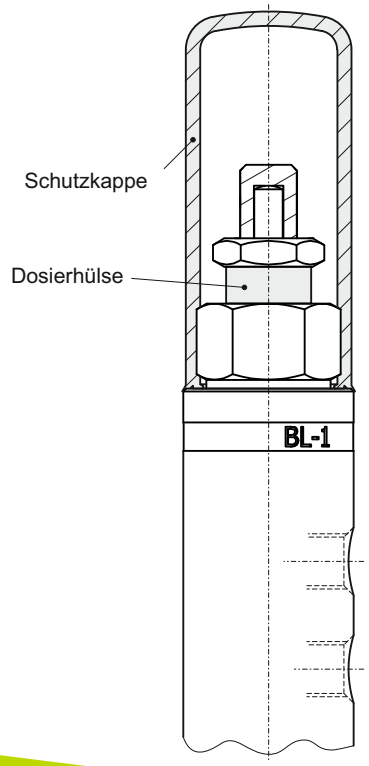

Stand: 10.19DE

1090200671

Änderungen vorbehalten!

© BEKA 2019 Alle Rechte vorbehalten!

BL-11 DOSIERVENTIL (statisches System)

TECHNISCHE DATEN

Betriebsdruck: max. 3480 psi (240 bar)
min. 1020 psi (70 bar)
Entlastungsdruck: < 797 psi (55 bar)
Temeperaturbereich: -40°F bis 199°F (-40°C bis +93°C)
Dosiermedium: Fließfett; Fett bis NLGI-Kl. 2
Dosiervolumen: siehe Tabelle
Werkstoff: Stahl, Korrosionsschutzkategorie entspricht einer Schutzdauer von bis zu 720 h Rotrostbeständigkeit
Gewichte:
Dosierventil: 6,2 lbs (2,8 kg)
Befüllanschluss: 0,02 kg

Typ	Dosiervolumen einstellbar (mm³ / Hub und Auslass)	Dosiervolumen pro Umdrehung der Stellschraube (mm³)
BL-11	1000 bis 11000	ca. 600

TECHNISCHE BESCHREIBUNG

Das Dosierventil BL-11 (statisches System) fördert den Schmierstoff unter Pumpendruck über die Leitung direkt zur Schmierstelle.
Die Schmierstoffdosierung kann stufenlos eingestellt werden.
Ein Anzeigestift dient der optischen Funktionskontrolle.
Beim BL-11 werden elastomere Dichtungen eingesetzt. Diese können bei Bedarf vom Kunden selbst ausgetauscht werden (siehe Folgeseiten). Das erforderliche Montagewerkzeug kann separat bestellt werden, siehe Seite 42.

TECHNISCHE ZEICHNUNGEN

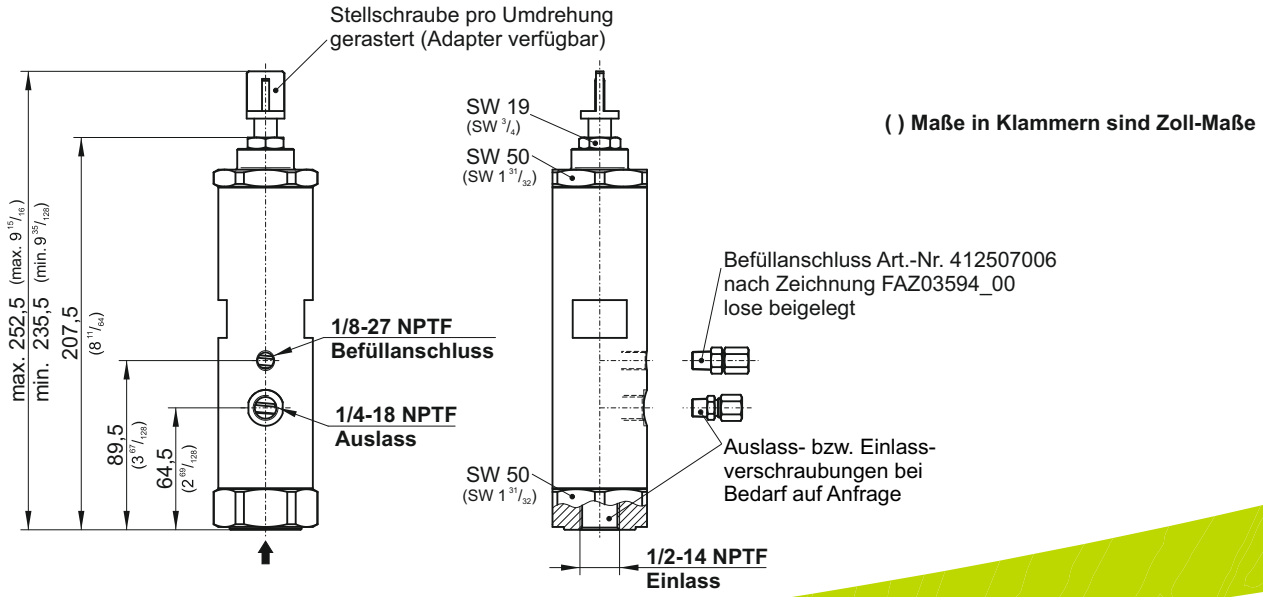

( ) Maße in Klammern sind Zoll-Maße

Stand: 10.19DE

1090200671

© BEKA 2019 Alle Rechte vorbehalten!

Änderungen vorbehalten!

BL-11 DOSIERVENTIL (Zubehör)

Im Bedarfsfall kann ein Reparatursatz bestellt werden (siehe Tabelle):

Ersatzteile			Artikel-Nr.
Reparatursatz besteht aus folgenden Positionen:			**4125035**
Pos.	**Bennenung**	**Stk.**	
1	Führungshülse	1	
2	Steuerkolben+Kolbenbuchse	1	
3	Druckfeder	1	
4	Quadring	1	
5	Stangendichtung	1	
6	Scheibe	1	
7	O-Ring Ø 42 x 2,5	2	
8	O-Ring Ø 23 x 2,62	2	
9	Stützring	2	
10	Scheibe	1	
11	Sicherungsring	1	

Beim Einbau der Ersatzteile bitte die Anziehdrehmomente der Sechskant-Teile und den korrekten Sitz der Dichtringe beachten

Bei Arbeiten an den Dosierventilen unbedingt auf äußerste Sauberkeit achten.

Zubehör

Optional können eine Schutzkappe zum Schutz der Stellschraube sowie Dosierhülsen für eine schnellere Dosiervolumeneinstellung bestellt werden (siehe Tabelle):

ZUBEHÖR		Artikel-Nr.
SCHUTZKAPPE		1004010201
DOSIERHÜLSE		
Fördervolumen (mm³/Hub)	**Farbe**	
3000	rot	F4125/51-00 005
5000	natur	F4125/51-00 006
7000	gold	F4125/51-00 007
9000	schwarz	F4125/51-00 008
11000	grün	F4125/51-00 009

ERSATZTEILZEICHNUNGEN

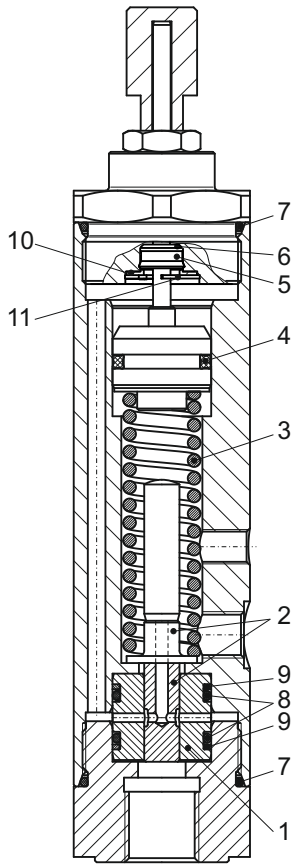

Zubehör:

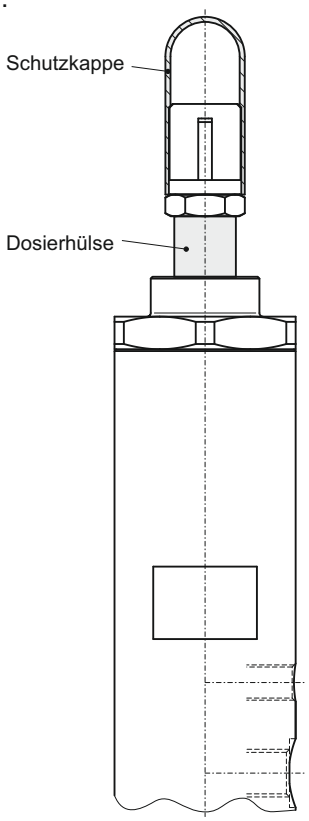

Stand: 10.19DE

1090200671

Änderungen vorbehalten!

© BEKA 2019 Alle Rechte vorbehalten!

BL-V VERTEILER (statisches System)

TECHNISCHE DATEN

Betriebsdruck: max. 6010 psi (415 bar)
min. 1740 psi (120 bar)
Entlastungsdruck: <1377 psi (95 bar)
Temperaturbereich: -40°F bis 176°F (-40°C bis +80°C)
Dosiermedium: Öl, Fließfett; Fett bis NLGI-Kl. 2
Dosiervolumen: siehe Tabelle
Werkstoff: Stahl, Korrosionsschutzkategorie entspricht einer Schutzdauer von bis zu 720 h Rotrostbeständigkeit
Anzahl der Auslässe bzw. Dosierventile eines Dosierverteilers: min. 1
max. 6

Typ	Dosiervolumen einstellbar (mm³ / Hub und Auslass)	Dosiervolumen Veränd. /Umdrehung (P = 1mm) (mm³)
BL-V	ca. 250 bis 1310	ca. 180

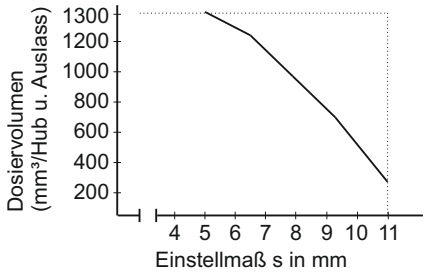

TECHNISCHE BESCHREIBUNG

Die Dosierverteiler BL-V (statisches System) fördern den Schmierstoff unter Pumpendruck über Leitungen direkt zu den Schmierstellen. Jedem Dosierventil wird standardmäßig eine Schmierstelle zugeordnet.
Die Dosierung des Schmierstoffs kann für jede Schmierstelle an jedem Dosierverteiler bzw. an jedem Dosierventil stufenlos eingestellt werden.
Beim Dosierverteiler BL-V werden elastomere Dichtungen eingesetzt. Diese können bei Bedarf vom Kunden selbst ausgetauscht werden. Das erforderliche Montagewerkzeug kann separat bestellt werden, siehe Seite 44.

Dosiervolumen-stellschraube für Einstellweg s, Werkseinstellung: s = 5 mm, entspricht max. Dosiervolumen = 1310 mm³

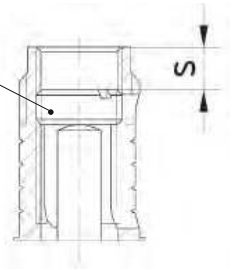

TECHNISCHE ZEICHNUNGEN

Modellbeispiel **Dosierverteiler BL-V Dosierventil 3-fach**

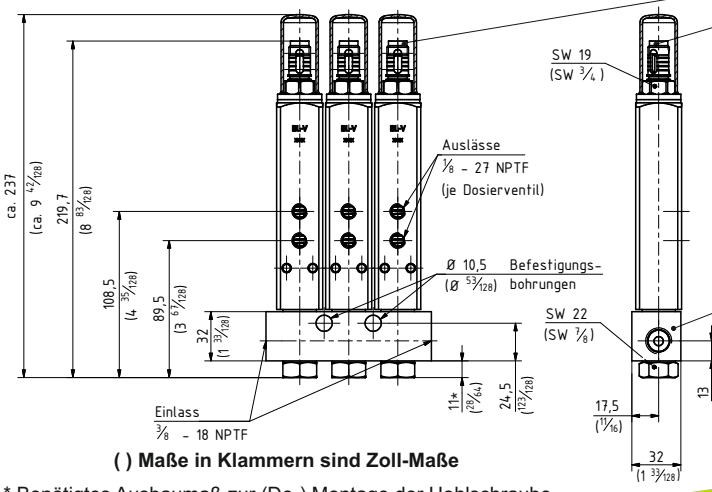

Befüllanschluss Artikel-Nr. 412507006 (10103022) lose beigelegt

Auslass- bzw. Einlass-verschraubungen bei Bedarf auf Anfrage

Ausführung Dosierventil **einzeln, für den Einbau in der Verteilerleiste**

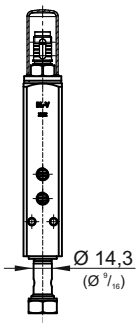

( ) Maße in Klammern sind Zoll-Maße

* Benötigtes Ausbaumaß zur (De-) Montage der Hohlschraube beträgt mindestens 50 mm (1 31/32)

1090200671

Stand: 10.19DE

© BEKA 2019 Alle Rechte vorbehalten!

Änderungen vorbehalten!

BL-V VERTEILER (Zubehör)

Ersatzteile

Im Bedarfsfall kann ein Reparatur- bzw. Dichtungssatz bestellt werden (siehe Tabelle):

Ersatzteilsätze			Artikel-Nr.
Reparatursatz besteht aus folgenden Positionen:			10143456
Pos.	**Bennenung**	**Stk**	
1	Gewindedichtring	1	
2	Dichtring	1	
3	Dichtring	1	
4	O-Ring	2	
5	O-Ring	1	
6	O-Ring	1	
7	Stangendichtung	1	
8	Buchse	1	
9	Dosierkolben	1	
10	Druckfeder	1	
11	Schutzkappe	1	
12	Sicherungsring	1	
Dichtungssatz besteht aus Pos.1, 4, 5, 6, und 7 (Benennung siehe oben)			10143460

Beim Einsatz vom Reparatur- bzw. Dichtungssatz ist es zwingend erforderlich jeweils beide Profildichtungen Pos. 4 auszutauschen.

Beim Einbau der Ersatzteile bitte die Anziehdrehmomente der Sechskant-Teile und den korrekten Sitz der Dichtringe beachten

Bei Arbeiten an den Verteilern unbedingt auf äußerste Sauberkeit achten.

Zubehör

Optional können eine Schutzkappe zum Schutz der Stellschraube, O-Ringe und eine Dosierhülse bestellt werden (siehe Tabelle):

Zubehör		Artikel-Nr.
Schutzkappe (schwarz PE)		10110219
Schutzkappe (transparent)		10144482
O-Ring (für Schutzkappe transparent)		10110226
Dosierhülse (Al eloxiert)		
Fördervolumen (mm³/Hub)	**Farbe**	
250	silber	10142435
500	rot	10142447
750	natur	10142450
1000	gold	10142454
1250	grün	10142456

ERSATZTEILZEICHNUNGEN

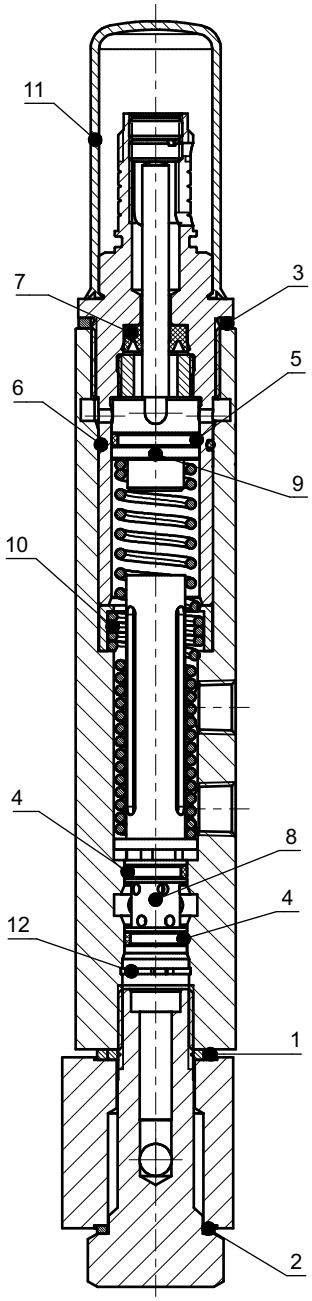

Zubehör:

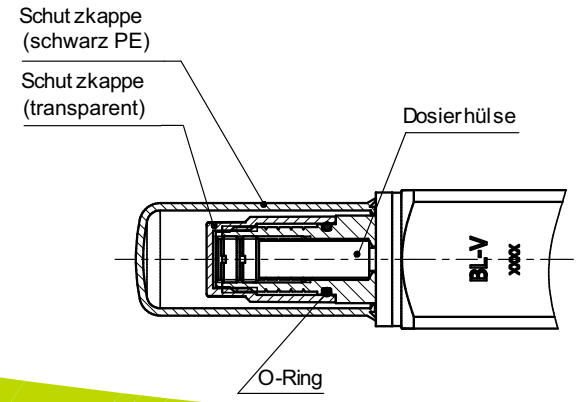

Stand: 10.19DE

1090200671

Änderungen vorbehalten!

© BEKA 2019 Alle Rechte vorbehalten!

BL-V XL VERTEILER (statisches System)

TECHNISCHE DATEN

Betriebsdruck: max. 6010 psi (415 bar)
min. 1740 psi (120 bar)
Entlastungsdruck : <1377 psi (95 bar)
Temperaturbereich: -40°F bis 176°F (-40°C bis +80°C)
Dosiermedium: Öl, Fließfett; Fett bis NLGI-Kl. 2
Dosiervolumen: siehe Tabelle
Werkstoff: Stahl, Korrosionsschutzkategorie entspricht einer Schutzdauer von bis zu 720 h Rotrostbeständigkeit
Anzahl der Auslässe bzw. Dosierventile eines Dosierverteilers: min. 1
max. 6

Typ	Dosiervolumen einstellbar (mm³ / Hub und Auslass)	Dosiervolumen Veränd. /Umdrehung (P = 1mm) (mm³)
BL-V XL	ca. 1000 bis 5000	ca. 365

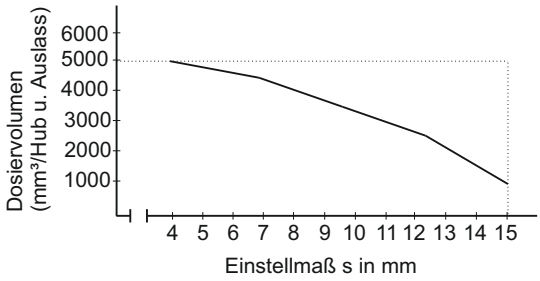

Dosiervolumen-stellschraube für Einstellweg s, Werkseinstellung: s = 4 mm, entspricht max. Dosiervolumen = 5000 mm³

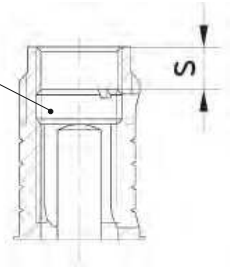

TECHNISCHE BESCHREIBUNG

Die Dosierverteiler BL-V XL (statisches System) fördern den Schmierstoff unter Pumpendruck über Leitungen direkt zu den Schmierstellen. Jedem Dosierventil wird standardmäßig eine Schmierstelle zugeordnet.
Die Dosierung des Schmierstoffs kann für jede Schmierstelle an jedem Dosierverteiler bzw. an jedem Dosierventil stufenlos eingestellt werden.
Beim Dosierverteiler BL-V XL werden elastomere Dichtungen eingesetzt. Diese können bei Bedarf vom Kunden selbst ausgetauscht werden. Das erforderliche Montagewerkzeug kann separat bestellt werden, siehe Seite 46, 47.

TECHNISCHE ZEICHNUNG

Modellbeispiel **Dosierverteiler BL-V XL Dosierventil 3-fach**

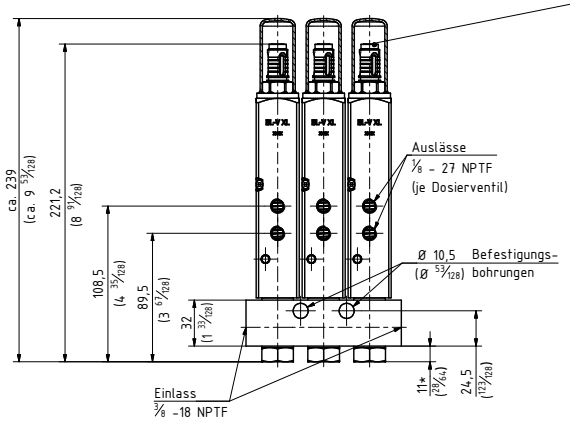

( ) Maße in Klammern sind Zoll-Maße

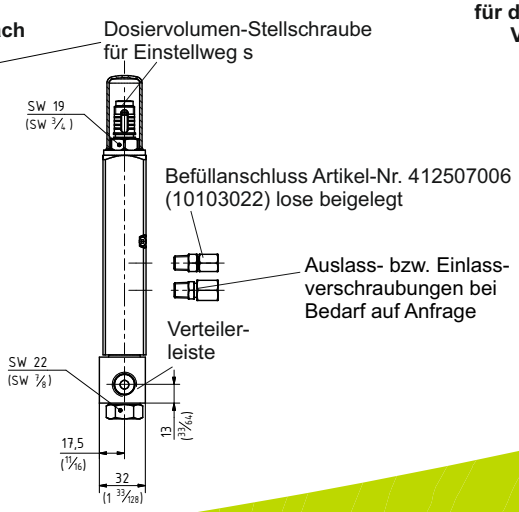

Ausführung Dosierventil **einzeln, für den Einbau in der Verteilerleiste**

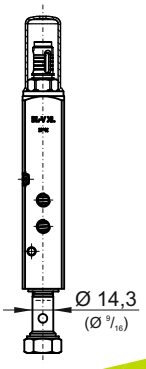

* Benötigtes Ausbaumaß zur (De-) Montage der Hohlschraube beträgt mindestens 50 mm (1 31/32)

1090200671

Stand: 10.19DE

© BEKA 2019 Alle Rechte vorbehalten!

Änderungen vorbehalten!

BL-V XL VERTEILER (Zubehör)

Zubehör

Optional können eine Schutzkappe zum Schutz der Stellschraube, O-Ringe und eine Dosierhülse bestellt werden (siehe Tabelle):

Zubehör		Artikel-Nr.
Schutzkappe (schwarz PE)		10110219
Schutzkappe (transparent)		10144482
O-Ring (für Schutzk. transp.)		10110226
Dosierhülse (Al eloxiert)		
Fördervolumen (mm³/Hub)	**Farbe**	
1880	schwarz	10142460
2500	lila	10142463
3130	blau	10142465
3750	orange	10142467
4380	lindnergrau	10142468
5000	gelb	10142469

Zubehör:

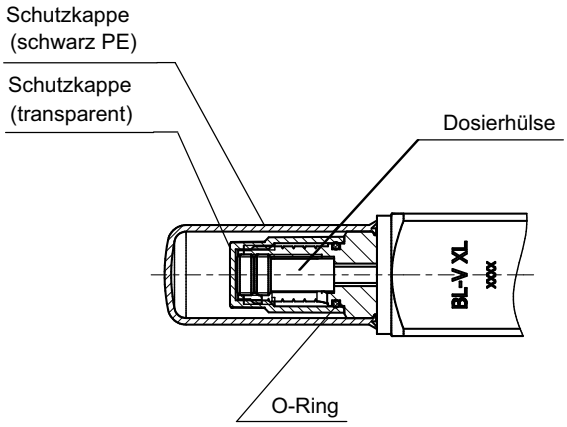

Ersatzteile

Im Bedarfsfall kann ein Reparatur- bzw. Dichtungssatz bestellt werden (siehe Tabelle), Ersatzteilzeichnung siehe nächste Seite:

Ersatzteilsätze			Artikel-Nr.
Reparatursatz besteht aus folgenden Positionen:			10143583
Pos.	**Bennenung**	**Stk**	
1	Gewindedichtring	1	
2	Dichtring	1	
3	O-Ring	2	
4	O-Ring	2	
5	O-Ring	2	
6	Stangendichtung	1	
7	Buchse	1	
8	Dosierkolben	1	
9	Druckfeder	1	
10	Gewindestift	2	
11	Schutzkappe (schwarz PE)	1	
12	Sicherungsring	1	
13	Gleitlager	1	
Dichtungssatz besteht aus Pos.1, 3, 4, 5 und 6 (Benennung siehe oben)			10143589

Beim Einsatz vom Reparatur- bzw. Dichtungssatz ist es zwingend erforderlich jeweils beide Profildichtungen Pos. 4 auszutauschen.

Beim Einbau der Ersatzteile bitte die Anziehdrehmomente der Sechskant-Teile und den korrekten Sitz der Dichtringe beachten

Bei Arbeiten an den Verteilern unbedingt auf äußerste Sauberkeit achten.

Stand: 10.19DE

1090200671

Änderungen vorbehalten!

© BEKA 2019 Alle Rechte vorbehalten!

BL-V XL VERTEILER (Zubehör)

ERSATZTEILZEICHNUNGEN

Schnitt A-A

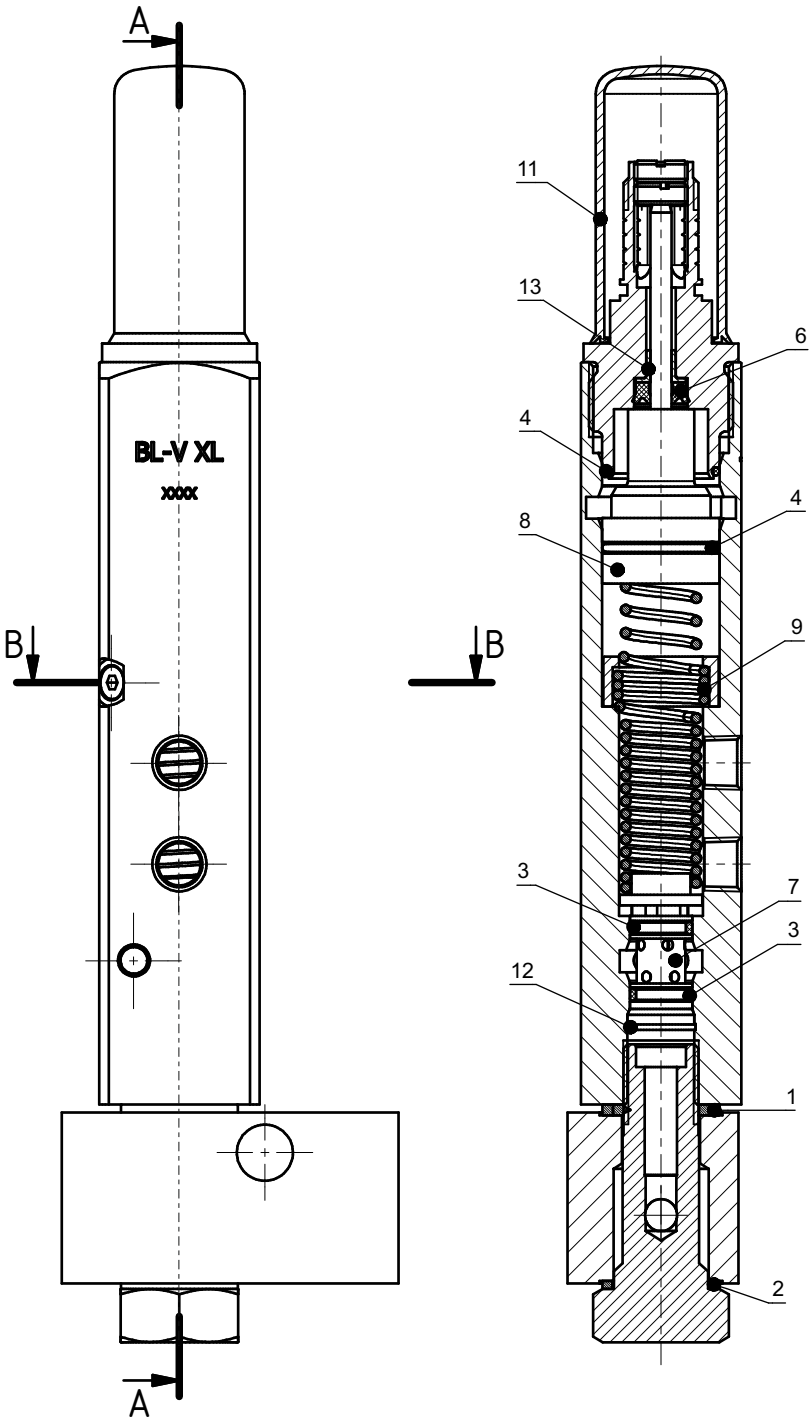

Schnitt B-B

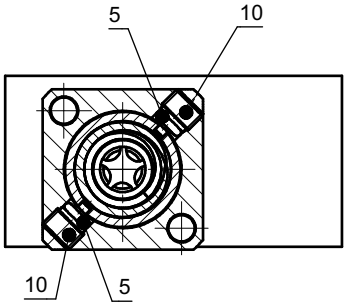

Stand: 10.19DE

1090200671

© BEKA 2019 Alle Rechte vorbehalten!

Änderungen vorbehalten!

Stand: 10.19DE

1090200671

Änderungen vorbehalten!

© BEKA 2019 Alle Rechte vorbehalten!

VERSCHRAUBUNGEN (Auswahl)

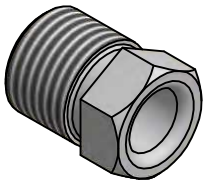

Überwurfschraube
(Art.-Nr. 0802000190, 10100226)

Doppelkegelring
(Art.-Nr. 09038620023, 10100657)
Viele Größen verfügbar

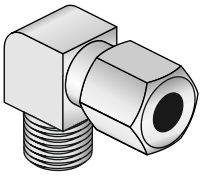

Winkeleinschraubverschraubung
(Art.-Nr. 04012200506, 10102250)
Viele Größen verfügbar

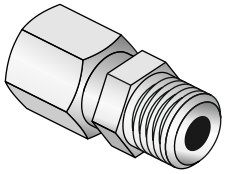

Gerade Einschraubverschraubung
(Art.-Nr. 04012000406, 10105186)
Viele Größen verfügbar

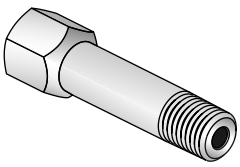

Verlängerung
(Art.-Nr. 04011600606, 10106218)
Viele Größen verfügbar

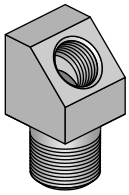

Eckverschraubung
(Art.-Nr. 100210080, 10104710)
Viele Größen verfügbar

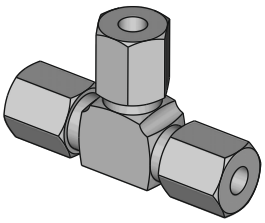

T-Verschraubung
(Art.-Nr. 04013641106, 10105264)
Viele Größen verfügbar

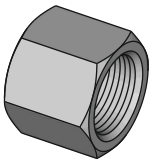

Überwurfmutter für Rohranschluss mit Schneidring EN ISO 8434
(Art.-Nr. 04031501106, 10100861)
Viele Größen verfügbar

Stand: 10.19DE

1090200671

© BEKA 2019 Alle Rechte vorbehalten!

Änderungen vorbehalten!

VERSCHRAUBUNGEN (Auswahl)

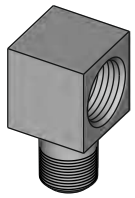

Eckverschraubung
(Art.-Nr. 100210030, 10104645)
Viele Größen verfügbar

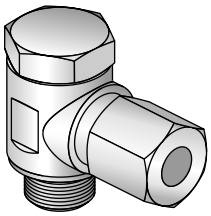

Winkelschwenkverschraubung
(Art.-Nr. 04013200206, 10104678)
Viele Größen verfügbar

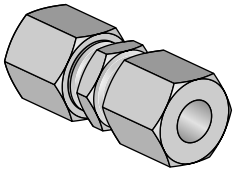

Gerade Verschraubung
(Art.-Nr. 04013600306, 10102267)
Viele Größen verfügbar

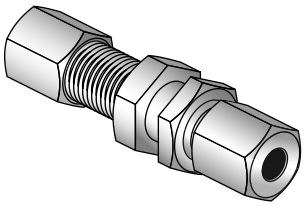

Gerade Schottverschraubung
(Art.-Nr. 04014701006, 10105678)
Viele Größen verfügbar

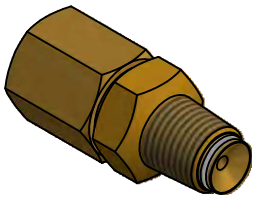

Gerader Drehanschluss, Messing
(Art.-Nr. 0402020, 10145154)
Viele Größen verfügbar

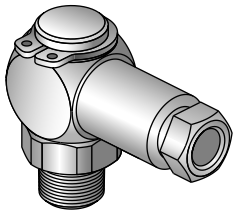

Drehgelenk
(Art.-Nr. 0402011, 10107061)
Viele Größen verfügbar

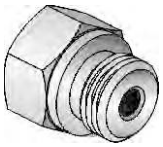

Verlängerungen und Reduzierungen, Dichtung erforderlich bei Senkung
(Art.-Nr. 10021000304, 10101984)
Viele Größen verfügbar

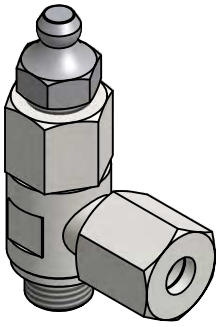

Nippelanschlussstück inkl. Schmiernippel
(Art.-Nr. 0401950046-00, 10117956)
Viele Größen verfügbar

Stand: 10.19DE

1090200671

Änderungen vorbehalten!

© BEKA 2019 Alle Rechte vorbehalten!

FÜLLANSCHLÜSSE UND WERKZEUGE

Ausführung für Fettpumpen ohne Folgekolben

Befüllpresse für Fettkartuschen nach DIN 1284, Größe 400g
Art.-Nr.: 10125287 nach Zeichnung: FAZ02493_02

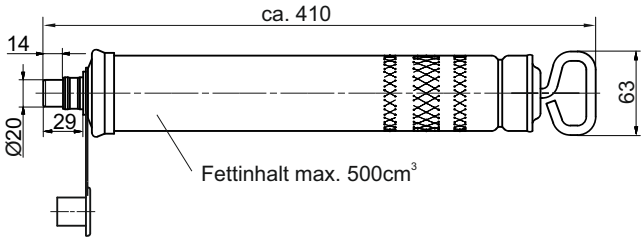

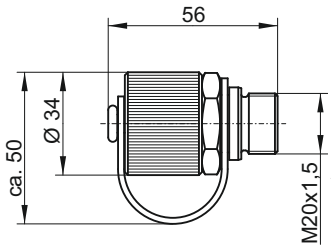

Gerader Füll-anschluss
Art.-Nr.: 10104288

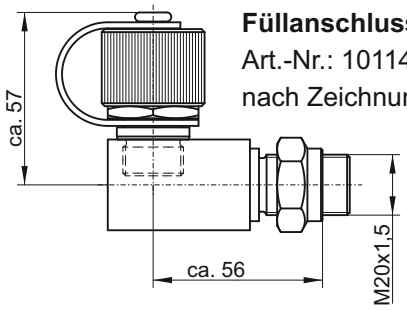

Füllanschluss 90°
Art.-Nr.: 10114683
nach Zeichnung: AZ300719

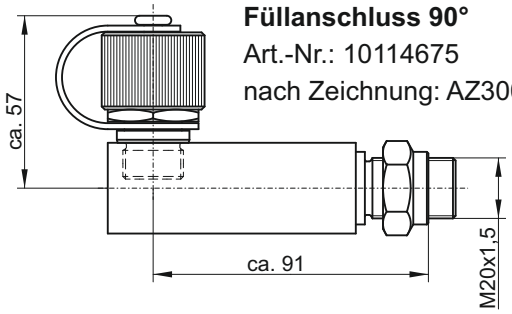

Füllanschluss 90°
Art.-Nr.: 10114675
nach Zeichnung: AZ300720

Füllanschluss 45° (drehbar)
Art.-Nr.: 10113629
nach Zeichnung: AZ300528

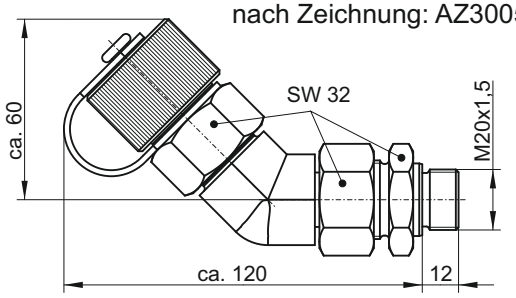

Ausführung für Fettpumpen mit Folgekolben

Befüllpresse für Fettkartuschen nach DIN 1284, Größe 400g
Art.-Nr.: 10131991
nach Zeichnung: FAZ02493_03

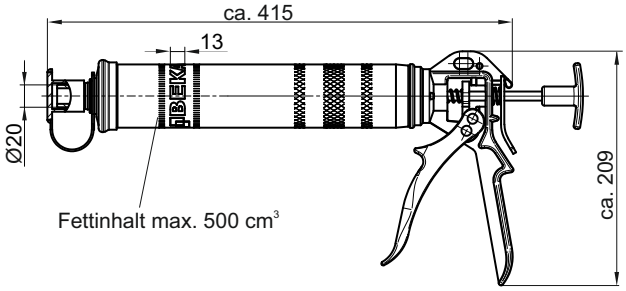

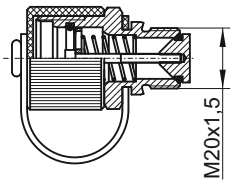

Gerader Füllanschluss mit Rückschlagventil
Art.-Nr.: 10103087
nach Zeichnung: AZ302925

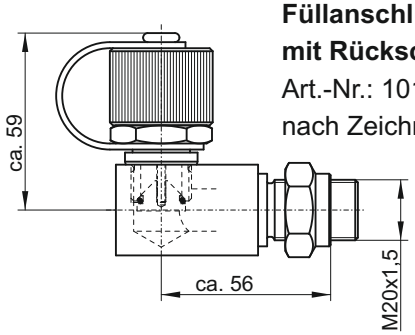

Füllanschluss 90° mit Rückschlagventil
Art.-Nr.: 10136057
nach Zeichnung: AZ302555

Stand: 10.19DE

1090200671

© BEKA 2019 Alle Rechte vorbehalten!
Änderungen vorbehalten!

FÜLLANSCHLUSS mit Filterelement

ohne Rückschlagventil für die Befüllung der z. B. GIGA PLUS-Pumpe
mit den Befüllpressen Artikel-Nr. 10125287 und 10131991
Ersatzteil Filterelement: Artikel-Nr. 10101102

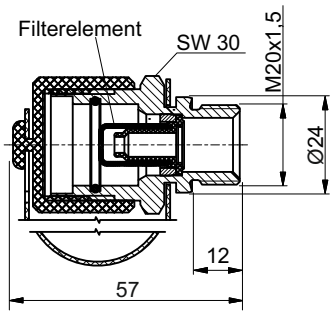

Staubschutzkappe: Kunststoff, Innendurchmesser des Anschlusses zur Befüllpresse: 20,5 mm

Artikel-Nr.	Material	Feinheit des Filterelements
10120145	Stahl	0,20 mm

Alle Stahlteile sind zink-nickel beschichtet. Die Korrosionsschutzkategorie aller Stahlteile entspricht einer Schutzdauer von bis zu 720 h Rotrostbeständigkeit.

Stand: 10.19DE

1090200671

Änderungen vorbehalten!

© BEKA 2019 Alle Rechte vorbehalten!

FÜLLANSCHLÜSSE mit einstellbarem Winkel (0 bis 90°), drehbar

ohne und mit Rückschlagventil, Winkel stufenlos einstellbar, z. B. für die Befüllung der GIGA PLUS-Pumpe mit den Befüllpressen Artikel-Nr. 10125287 und 10131991, Anschluss stufenlos drehbar um 360°

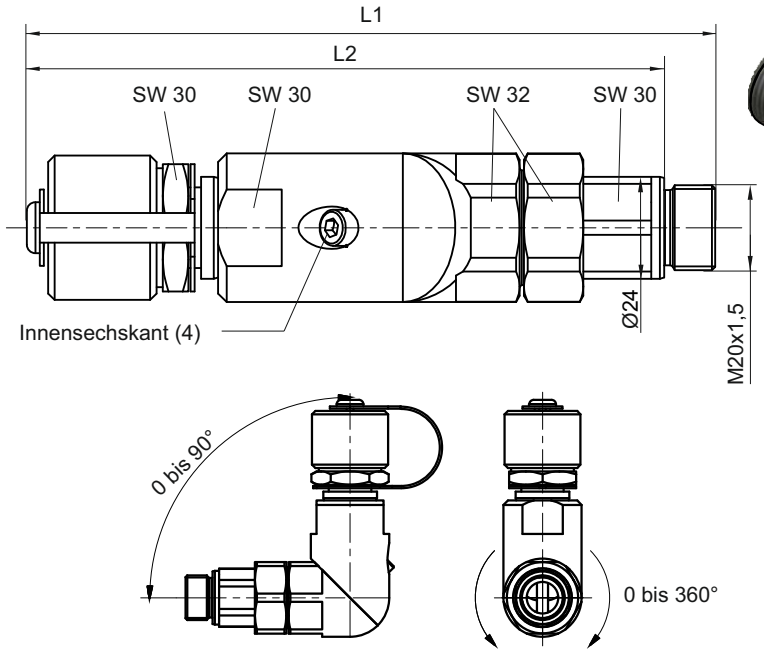

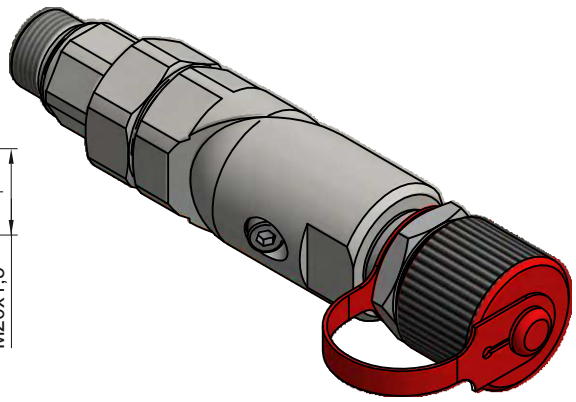

Staubschutzkappe: Kunststoff, Innendurchmesser des Anschlusses zur Befüllpresse: 20,5 mm

Artikel-Nr.	L1	L2	Material	Rückschlagventil
10132444	162	150	Stahl	ohne
10136837	162	150	Stahl	mit
10132453	193	181	Stahl	ohne
10136369	193	181	Stahl	mit

Alle Stahlteile sind zink-nickel beschichtet. Die Korrosionsschutzkategorie aller Stahlteile entspricht einer Schutzdauer von bis zu 720 h Rotrostbeständigkeit.

Stand: 10.19DE

1090200671

© BEKA 2019 Alle Rechte vorbehalten!

Änderungen vorbehalten!

MANUELLE SCHMIERUNG & NACHFÜLLGERÄTE

Lube-Shuttle®** - Einhandfettpresse (300 bar)
Teile #3036010

- 4-Backen-Greifmundstück
- Verfügbar mit Düsenrohr, Hochdruckplastikschlauch oder Hochdruckgummischlauch
- Zubehör kann oben oder an der Seite des Stahlbehälters montiert werden.

Lube-Shuttle®** - Ergonomischer Seitenhebel (400 – 800 bar)
Teile #3032050

- 1,5 cm³ pro Hub
- Zugelassen für NLGI Klasse 2, TÜV, DLG, BLT
- 4-Backen-Greifmundstück für Düsenrohr, Hochdruckplastikschlauch oder Hochdruckgummischlauch

Lube-Shuttle®** - Batteriebetrieben (400 bar)
Teile #3427030

- Bis zu 100 cm³/min
- 14,4 V Lithium-Akku
- Gleichstrommotor mit Planetengetriebe, Kolbenantrieb
- 4-Backen-Greifmundstück

** ist eine eingetragene Marke von MATO

Stand: 10.19DE

1090200671

Änderungen vorbehalten!

© BEKA 2019 Alle Rechte vorbehalten!

MANUELLE SCHMIERUNG & NACHFÜLLGERÄTE

LubeJet-eco®** Teile #3036010

- Die saubere Lösung für Teleskopausleger, Fahrzeuggetriebe, Stahlseile, Ketten
- Druckluftsprüheinheit - kein Treibgas oder chemische Zusätze nötig
- Einstellbare Düse für genaues Sprühen
- Größe (LxBxH) 7,4 X 2,75 X 16,5” (188 x 70 x 420 mm)
- Sprühleistung 400 cm³ Lube-Shuttle®** Systemkartusche
- Luftdruck (min/max) 3 - 5 bar
- Luftanschluss G1/4”
- Gewicht 3,3 lb. (1,5 kg)

LubeJet pneumato®** - Stationäre und mobile Modelle

- Die sichere, schnelle Schmierlösung für Teleskopausleger, Fahrzeuggetriebe, Stahlseile, Ketten
- Druckluftsprüheinheit - kein Treibgas oder chemische Zusätze nötig
- Einzigartiges Doppelschlauchdesign für eine komfortable Handhabung von Druckluft- und Fettschlauch
- Das 440 lb. (200 kg) Fass und der Wagen sind auch erhältlich
- Kompatibel mit allen Standard-Werkstattfetten bis zu NLGI 2*
- Das mobile Modell beinhaltet einen tragbaren Wagen für Fettfässer, beide 55 lb. (25 kg) und 110 lb. (50 kg)
- Kopplungen an alle großen Fettbehälter für eine ununterbrochene Versorgung in Anwendungen mit hohem Volumen.

Nachfüllgeräte

- Volumenstarke Niederdruckpumpen, um Lube-Shuttle®** Rohre oder BEKA Pumpenbehälter nachzufüllen
- An 55 lb. (25 kg) oder 110 lb. (50 kg) Fässer befestigen, um alle Standard-Werkstattfette bis zu NLGI 2* zu pumpen
- Verfügbar mit pneumatischem Antrieb oder manuellem Hebel
- Wahlweise stationäre Ausführung oder mit Fasswagen für mobile Anwendungen

* Nicht für den Gebrauch mit Silikonpasten ohne Schmiereigenschaften oder die Schleifmittel enthalten

** ist eine eingetragene Marke von MATO

Stand: 10.19DE

1090200671

© BEKA 2019 Alle Rechte vorbehalten!

Änderungen vorbehalten!

STÖRUNGSBEHEBUNG & REPARATURANLEITUNG

PROBLEM	GRUND	BEHEBUNG
Rührflügel dreht sich nicht	• Falsche Verdrahtung • Falsche Spannung • Pumpenelement falsch gesetzt • Fremdkörper in Pumpe	• Verdrahtung und Spannung überprüfen • Pumpenelement entfernen und überprüfen • Pumpe und Behälter nach Fremdkörpern untersuchen und entfernen
Pumpe arbeitet, aber fördert kein Fett	• Füllstand zu niedrig • Luft in Förderkolben • Pumpenelement falsch gesetzt • Verschlissenes Pumpenelement	• Schmierstoff nachfüllen • Pumpe entlüften • Pumpenelement neu einsetzen • Pumpenelement ersetzen
An allen Schmierstellen sind keine Fettkragen vorhanden	• Pumpe arbeitet nicht • Zeitraum zwischen Zyklen ist zu lang • Schmierzeiten sind zu kurz	• Verdrahtung überprüfen • Fördermenge des Pumpenelements überprüfen • Steuerungs-Timer einstellen
An einer Schmierstelle ist kein Fettkragen vorhanden	• Beschädigter Schlauch im System • Blockade im Progressivverteiler	• Schlauch ersetzen • Mit Manometer überprüfen, dann die Blockade beseitigen
Reduzierte Pumpengeschwindigkeit	• Nicht genug Spannung • Hochdruck aufgrund niedriger Umgebungstemperatur	• Spannung überprüfen • Ein arktisches Fett oder ein Fett NLGI-Kl. 1 verwenden
Fettaustritt am Druckbegrenzungsventil	• Überdruck im System • Blockade in den Progressivverteiler • Blockade im System • Defekte Ventilfeder	• System überprüfen • Blockaden finden und beseitigen • Verstopftes oder blockiertes Lager • Druckbegrenzungsventil ersetzen
Alles funktioniert, aber das Fett fließt nicht aus dem Ende der Schlauchleitung	• Schlauch ab Werk nicht mit Fett gefüllt oder Leitung hat nach Reparatur nicht angesaugt • Pumpenelement funktioniert nicht	• Eine Fettpresse ans Ende des Schlauchs anschließen und Fett durchdrücken • Pumpenelement prüfen und testen
Es kommt nicht genügend Fett aus dem Pumpenelement	• Überfüllter Behälter blockiert das Entlüftungsrohr und verursacht ein Vakuum • Pumpenelement verschlissen	• Deckel und Entlüftungsrohr entfernen und Fett aus der Entlüftung entfernen • Behälter nur bis zur Max. Markierung befüllen • Druck des Pumpenelements testen
Schmierstellen bekommen zu viel Fett	• Zu viel Fett wird verschwendet	• Schmierdauer reduzieren

Stand: 10.19DE

1090200671

Änderungen vorbehalten!

© BEKA 2019 Alle Rechte vorbehalten!

NOTIZEN

Stand: 10.19DE

1090200671

© BEKA 2019 Alle Rechte vorbehalten!

Änderungen vorbehalten!

KONTAKTADRESSEN

BAIER + KÖPPEL GmbH + Co. KG

BEETHOVENSTRASSE 14
91257 PEGNITZ/BAYERN
DEUTSCHLAND

POSTFACH 13 20
91253 PEGNITZ/BAYERN
DEUTSCHLAND

fon +49 9241 729-0
fax +49 9241 729-50

e-mail beka@beka-lube.de
web www.beka-lube.de

BEKAINDUSTRIAL BEKAMAX BEKAMINING BEKAFLUILUB BEKAFOODLINE
BEKAWIND BEKAWOOD BEKACLEARTRONIC BEKATRON BEKA ONE

BEKA International

ALGERIEN
Ⓣ BEKA LUBE ALGERIE
Zone d'activité n°25
25140 Ain-smara / Constantine
fon +213 31 97 51 12
fax +213 31 97 51 00
e-mail n.hannache@beka-lube.dz

BELGIEN
Ⓣ BEKA LUBE N.V.S.A.
Demerstraat 32
BE 3200 Aarschot
fon +32 16 64 09 26
fax +32 16 64 05 48
e-mail info@beka-lube.be

CHINA
Ⓣ BEKA Lubrication Systems Co. Ltd.
Room 1803, Building 1 Sandhill Plaza,
No. 2290 Zuchongzhi Road
Pudong New District, Shanghai 201210
fon +86 21 61 46 29 88
fax +86 21 61 46 29 89
e-mail sales@bekaworld.cn

Ⓟ East Tsanhair Company Ltd.
7A Building, Medicine Valley No.1,
No.9 Tianfu Street, Bio-Medicine Park,
Zhongguancun Science Park,
Daxing District, Beijing 102600
fon +86 10 83 681 526
fax +86 10 83 681 520
e-mail beka-lube@bekachina.com

FRANKREICH
Ⓣ BEKALUBE FRANCE
4, bis Rue de l'Artisanat
89100 Paron
fon +33 386 83 39 06
fax +33 386 65 52 24
e-mail contacts@bekalube.fr

ITALIEN
Ⓣ BEKALUBE s.r.l.
Via Rossi 152
I-20862 Arcore (MB)
fon +39 039 61 80 088
fax +39 039 61 75 23
e-mail servizioclienti@bekalube.it

JAPAN
Ⓣ BEKA Japan Co., Ltd.
7-5-8 Kumata
Higashi Sumiyoshi Ku
Osaka City, 546-0002
fon +81 (0) 6 6713 2205
fax +81 (0) 6 6713 2206
e-mail info@bekajapan.jp

KANADA
Ⓣ BEKA-LUBE Products Inc.
6581 Kitimat Road, Unit 2
Mississauga, ON L5N 3T5
fon +1 905 821 10 50
fax +1 905 858 05 97
e-mail info@beka-lube.com

KOREA
Ⓡ BAIER + KÖPPEL Korea Liaison Office
A-1406, Sunyudo Woolim Lions Valley
149, Yangpyeong-ro,
Yeongdeungpo-gu, Seoul (150-105)
fon +82 2 20 38 09 88
fax +82 2 20 38 89 34
e-mail info@bekaworld.kr

Ⓟ BEKA AHWON
326-1 Danggung Dong
Gunpo Si Kyungki Do Korea
Postal Code 435-822
fon +82 31 451 06 28
fax +82 31 451 09 74
e-mail jhleeahwon@gmail.com

NIEDERLANDE
Ⓣ BEKA NEDERLAND B.V.
Wagenmakerij 11
4762 AV Zevenbergen
fon +31 168 37 15 38
fax +31 168 33 83 29
e-mail info@beka.nl

ÖSTERREICH
Ⓣ BEKA-Lube GmbH
Rottweg 66
5020 Salzburg
fon +43 662 43 84 40
fax +43 662 43 84 403
e-mail office@beka-lube.at

SINGAPUR
Ⓣ BEKAWORLD SINGAPORE PTE. LTD.
2 Changi Business Park Avenue 1,
Level 2, Singapore 486015
fon +65 6809 7282
fax +65 6809 7281
e-mail j.low@bekaworld.sg

SPANIEN
Ⓣ BEKA-LUBE IBÉRICA S.L.U.
C/Albasanz 14 Bis, 2º J
28037 Madrid
fon +34 91 440 26 56
fax +34 81 052 01 78
e-mail beka@beka-lube.es

TÜRKEI
Ⓟ BEKAMAKS Makine Merkezi Yaglama
ve Hidrolik Sistemler San. Ve Tic. A.S.
Kücükyali Is Merkezi Irmaklar Sk B
Blok No: 72-7B-1 Girne Mah.
34852 Maltepe Istanbul
fon +90 216 367 34 00
fax +90 216 367 33 85
e-mail info@bekamaks.com

USA
Ⓣ BEKAWORLD LP
258 Sonwil Drive
Buffalo, NY 14225
fon +1 716 685 37 17
fax +1 716 685 36 34
e-mail info@us.bekaworld.com

Vertretungen

Argentinien
Australien
Bosnien
Brasilien
Bulgarien
Dänemark
Estland
Finnland
Griechenland
Großbritannien
Hong Kong
Indien
Indonesien
Irland
Island
Kroatien
Lettland
Litauen
Luxemburg
Malaysia
Marokko
Neuseeland
Norwegen
Polen
Portugal
Russland
Schweden
Schweiz
Serbien
Slowakei
Slowenien
Südafrika
Tschechien
Ukraine
Ungarn
Weißrussland
und andere

Ⓣ BEKA Tochterunternehmen
Ⓡ BEKA Rep Office
Ⓟ Partner

BEKAWORLD
...the world of lubrication

© BEKA 2019 Alle Rechte vorbehalten!