Modele 1400, 1440, 1442, 1442-E, 1444, 1444-E
Smarownica PowerLuber
Seria "B©"

Uwaga: Dodatkowa bateria jest tylko w modelu 1444 i 1444-E

Produkt opatentowany

GACOL - centralne smarowanie
ul. Nowotki 7
59-930 Piensk
tel. 75/724-34-62

CE

© Zastrzegamy możliwość zmian

OGÓLNE ZASADY BEZPIECZEŃSTWA DOTYCZĄCE WSZYSTKICH URZĄDZEŃ ZASILANYCH BATERIAMI

UWAGA! PRZECZYTAJ ZE ZROZUMIENIEM WSZYSTKIE INSTRUKCJE.
Nieprzestrzeganie poniższych instrukcji może spowodować porażenie prądem, pożar i/lub poważne obrażenia ciała.
ZACHOWAJ TĘ INSTRUKCJĘ.

Miejsce pracy

Zadbaj aby Twoje miejsce pracy było czyste I dobrze oświetlone. Nieporządek oraz źle oświetlone miejsca sprzyjają powstawaniu wypadków. Nie należy stosować urządzenia w miejscu zagrozonym wybuchem, także w obecności łatwopalnych płynów, gazów lub pyłów. Urządzenie może wytworzyć iskry, które mogą doprowadzić do zapłonu pyłów lub gazów. Osoby postronne, dzieci oraz pozostałe osoby w pomieszczeniu powinny utrzymać bezpieczny dystans. Przebicie może spowodować utratę kontroli nad urządzeniem.

Zabezpieczenie Elektryczne

Nie wolno uszkadzać kabla. Nigdy nie trzymaj urządzenia za kabel. Trzymaj kabel z dala od źródeł ciepła, oleju, ostrych krawędzi i ruchomych maszyn. Uszkodzony kabel należy natychmiast wymienić. Uszkodzone kable mogą spowodować pożar. Zastosowanie tylko w przypadku urządzeń z osobną baterią.
Urządzenie zasilane poprzez wbudowaną lub zewnętrzną baterię musi być ładowane tylko przystosowaną do tego celu ładowarką. Ładowarka przystosowana do jednego typu baterii może spowodować pożar przy podpięciu do innej baterii.
Urządzenie zasilane baterią zasilaj tylko baterią przeznaczoną do danego urządzenia. Użycie innych baterii powoduje ryzyko pożaru.

Ochrona osobowa

Podczas pracy nalezy być czujnym I kontrolować wykonywane czynności. Nie wolno pracować pod wpływem zmęczenia, narkotyków, alkoholu lub innych środków medycznych. Chwila nieuwagi podczas pracy z narzędziami może spowodować poważne obrażenia. Ubierz się stosownie do wykonywanej pracy. Nie nosić luźnych ubrań i biżuterii. Długie włosy powinny być spięte. Trzymaj włosy, ubranie oraz rękawice z dala od ruchomych części urządzenia.
Unikaj nieplanowanego uruchamiania maszyny. Upewnij się, że wyłącznik maszyny jest zablokowany lub w pozycji „OFF" w momencie wkładania baterii. Urządzenie trzymać za uchwyt, nie za włącznik, podczas wkładania baterii, gdyż nieplanowane włączenie urządzenia może spowodować poważne obrażenia.
Usuń z zasięgu maszyny klucze, śrubokręty i inne narzędzia, które po wkręceniu w ruchome elementy maszyny mogą spowodować poważne obrażenia.
Nie przekraczać dopuszczalnych zakresów pracy maszyny. Stój pewnie i utrzymuj równowagę podczas pracy.
Podczas pracy należy stosować ubiór ochronny. Zawsze używaj okulary ochronne. Powinny także być stosowane: maseczka przeciwpyłowa, buty z antypoślizgową podeszwą, stopery do uszu.

Używanie I konserwacja maszyny

Należy używać klamer lub innych elementów do unieruchomiania elementu, na którym w danym momencie pracujemy. Trzymanie różnych elementów ręką lub opieranie ich o własne ciało może spowodować utratę kontroli nad wykonywaną czynnością.
Nie przeciążać urządzenia. Używaj urządzenie zgodnie z jego przeznaczeniem. Właściwe urządzenie wykona pracę lepiej i bezpiecznej, jeśli będzie wykorzystane zgodnie ze swoim przeznaczeniem. Nie używaj urządzenia jeśli przycisk włącz / wyłącz nie działa. Urządzenie, którego nie można kontrolować, może być niebezpieczne i musi zostać naprawione. Zanim schowasz urządzenie lub zaczniesz wymieniać elementy składowe odłącz baterię, wyłącz urządzenie lub zablokuj przyciski włączające. Zachowanie tych zasad bezpieczeństwa pozwoli uniknąć niespodziewanego włączenia się urządzenia.
Przechowuj pozostałe elementy z dala od dzieci i osób nieupoważnionych. Narzędzia mogą być niebezpieczne w rękach osób nie znających się na nich. Jeśli bateria nie jest używana, należy trzymać ja z daleka od drobnych metalowych przedmiotów, takich jak spinacze, monety, klucze, nożyki, śrubki lub inne małe przedmioty metalowe, które mogą połączyć bieguny baterii. Połączenie biegunów może spowodować iskrę, poparzenia lub ogień.
Używaj urządzenia ostrożnie. Elementy tnące utrzymuj ostre i czyste. Prawidłowo serwisowane urządzenia, czyste i ostre nie zacinają się i można je łatwiej kontrolować.
Sprawdź czy wszystkie elementy składowe urządzenia są dobrze zamocowane, nie ulegają niszczeniu, czy nie gną się, co może wpłynąć na pracę urządzenia. Jeżeli urządzenie jest uszkodzone należy je naprawić przed ponownym użyciem. Wiele obrażeń spowodowane jest niewystarczającą kontrolą pracy urządzenia.
Używaj tylko części zamienne rekomendowane przez producenta danego urządzenia. Części kompatybilne z jednym urządzeniem mogą być źródłem ryzyka w urządzeniu, do którego nie są przeznaczone.

Serwis

Urządzenie może serwisować tylko wykwalifikowana do tego celu osoba. Osoby nie posiadające odpowiednich kwalifikacji mogą doprowadzić do wypadku.

Podczas serwisowania należy używać identyczne cząści zamienne. Postępuj zgodnie z wytycznymi z części instrukcji dotyczącej serwisowania urządzenia. Użycie nieoryginalnych części lub nieprzestrzaganie instrukcji może spowodować uraz lub porażenie prądem.

Bezpieczeństwo

Przeczytaj dokładnie instrukcję obsługi zanim wypakujesz i zaczniesz używać PowerLuber. Używaj PowerLuber dopiero gdy dokładnie zapoznasz się i całkowicie zrozumiesz instrukcję użytkowania.

!!!UWAGA!!!

Nigdy nie używaj PowerLuber w miejscu zagrożonym wybuchem. Urządzenia zasilane elektrycznie mogą powodowa powstawanie iskier, które mogą doprowadzić do zapłonu łatwopalnych płynów, pyłów lub oparów. Nie używaj ładowarki w wilgotnym lub mokrym otoczeniu.

!!!UWAGA!!!

Smarownica może wytworzyć wysokie ciśnienie – do 7000 PSI (476 bar). Używaj okulary i rękawice ochronne podczas pracy. Nie dotykać odsłoniętych gumowych elementów węża.

!!!UWAGA!!!

Bardzo wysokie ciśnienie może spowodować wyrwanie dyszy lub rozerwanie węża. Używaj TYLKO zatwierdzone przez LINCOLN węże i postępuj wg. instrukcji postępowania.

Opis ogólny

PowerLuber firmy Lincoln jest w pełni automatyczną, ręczną smarownicą zasilaną bateriami. Smarownica została stworzona do ręcznego smarowania punktów smarowych i posiada wyłącznik, który przy zbyt wysokim ciśnieniu (7000PSI lub 476bar) lub zablokowanym łożysku, wyłączniku czy przepływie środka smarnego wyłącza smarownicę.
Smarownica zasilana jest małym, niskonapięciowym, trzybiegowym silniczkiem elektrycznym. Rotacyjna praca silnika powoduje ruch tłoczka w przód i tył. Smarownica PowerLuber jest prostą pompą tłoczącą.

Zastosowanie

PowerLuber został stworzony do pompowania i rozprowadzania środka smarnego przy pomocy baterii 14,4V.
Nie wolno przekraczać maksymalnych wartości znamionowych.
Wykorzystanie urządzenia niezgodnie z instrukcją lub przeznaczeniem skutkuje uszkodzeniem urządzenia oraz utratą gwarancji.

Specyfikacja

Model podstawowy PowerLuber 1400

Zasilanie	14.4V
Maksymalneciśnienie robocze PSIG (bar)	
- mała wydajność -	7,000 (476)
- duża wydajność -	3,000 (204)
Pojemność zbiornika zesmarem, oz. (g)	14.5 (411)
Dopuszczalna temp.otoczenia, ℉ (℃)	0 do 120 (-18 to +50)
Moc	4.0A
Środek smarny (smar)	do NLGI #2
Wydatek smaru	oz./min. (g/min)
- mała wydajność (L)	3.8 (108)
- duża wydajność (H)	8.5 (241)
Waga, Lbs. (Kg)	8.0 (3.6)
Akcesoria:	
Bateria NiCd Model 1401	
Napięcie, VDC	14.4
Pojemność baterii, mAh	1700
Ładowarka baterii Model 1410	
Czas ładowania	1 godzina
Zasilanie VAC (2.0 A)	120 V, 60 Hz
Model 1410-E (doużytku w Europie)	
Zasilanie VAC, (1.0 A)	220 V, 50 Hz
Wężyk smarownicy Model 1230	
Ciśnienie maksymalne, psi (Bar)	7,500 (510)
Długość wężyka, ” (mm)	30 (760)
Końcówka smarownicza	do złączek smarowniczych
Walizka wykonana z polietylenu	

UWAGA: Poniższe dane przy ciśnieniu roboczym 1000PSI (69 bar)

Modele i elementy składowe

Model	Model podstawowy PowerLuber	Batteria	Ładowarka	Zbiornik
1440	1400	1401	1410	Nie
1442	1400	1401	1410	1402
1442E	1400	1401	1410E	1402
1444	1400	1401(2)	1410	1402
1444E	1400	1401(2)	1410E	1402

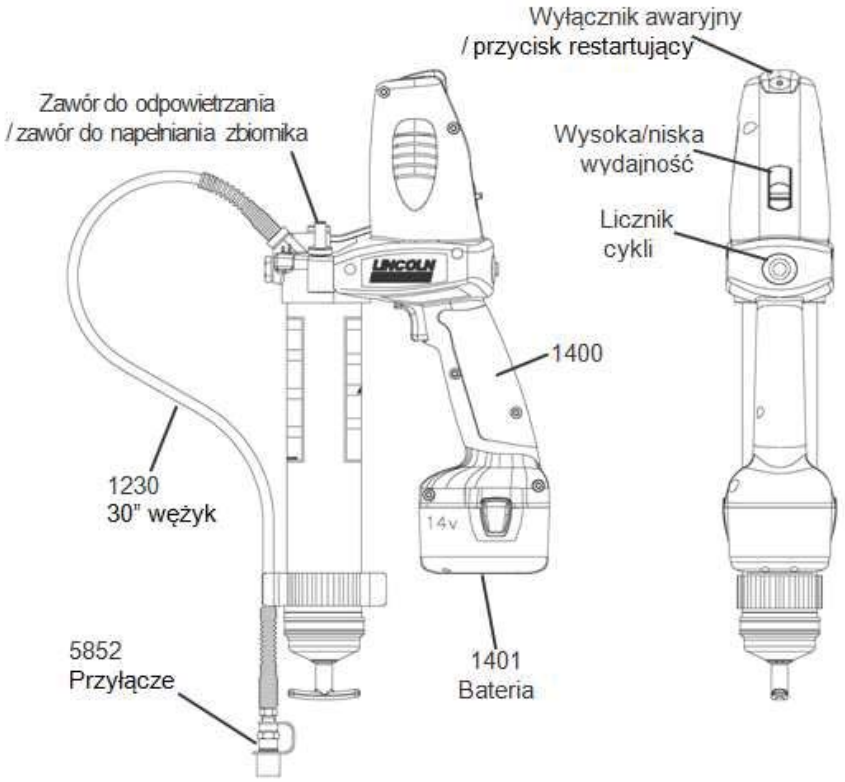

Rysunek 1

Wyłącznik awaryjny

Wyłącza silnik smarowniczy, gdy ciśnienie pracy przekracza 7000 PSIG (476bar). Czerwony przycisk restartujący smarownicę wyskakuje, patrz Rys. 1. Aby restartować smarownicę odczekaj 5-10 sekund i wciśnij czerwony przycisk z powrotem.

Wyłącznik bezpieczeństwa zadziała również, gdy są zakłócenia w procesie smarowania, gdy zbiornik, wężyk lub przyłącze jest niedrożne lub częściowo zatkane. Przed restartem smarownicy PowerLuber należy usunąć problem.

Zmienianie trybu „L" lub „H"

!!!UWAGA!!!

Aby uniknąć uszkodzenia silnika, należy go wyłączać przed każdą zmianą trybu pracy z wysokiej na niską wydajność i odwrotnie.

Zmienianie trybu „L" lub „H"

„**L**" (niska wydajność, wysokie ciśnienie)
„**H**" (wysoka wydajność, niskie ciśnienie)

Po wyłączeniu silnika przesuń czerwony przycisk (Rys. 1) do momentu aż litera „L" lub „H" będzie całkowicie widoczna.

Jeśli czerwony przycisk nie jest całkowicie przesunięty i zablokowany, przytrzymaj przycisk i uruchom smarownicę.

Wysoka wydajność jest rekomendowana jeśli smarujemy duże powierzchnie, nie wymagające wysokiego ciśnienia, powyżej 3000PSI (204bar). Wysoka wydajność jest także wskazana do uzupełniania małych zbiorników pomp w automatycznych układach centralnego smarowania.
Niska wydajność jest zalecana przy smarowaniu na budowach, w kopalniach i do ogólnego przesmarowania różnych elementów. Niska wydajność osiąga maksymalne ciśnienie 7000PSI (476bar).

© Zastrzegamy możliwość zmian

Licznik cykli

Smarownica jest przystosowana do kalibracji. W tym celu mierzymy (ważymy) dawki smaru i dzielimy ilości smaru przy pomocy danej liczby cykli. Należy położyć palec na przycisku liczby cykli (Rys. 1) i liczyć cykle.
Niektórzy producenci wymagają konkretnych dawek smaru, w danych punktach smarowych. Licząc cykle można określić, jaka ilość smaru została użyta do przesmarowania danego punktu. Poniżej tabelka obrazująca zależność między liczbą cykli a ilością smaru.

Liczba cykli	Ilość smaru/cykl	
	oz.	g
10	0.20	5.7
15	0.30	8.5
20	0.40	11.4

Uwaga: Lincoln sugeruje, aby ten tryb używać tylko przy niskiej wydajności / wysokim ciśnieniu.

OCHRONA OSOBISTA

1. Zawsze chronić oczy. PowerLuber może osiągnąć ciśnienie do 7000PSI (476bar).
2. Używać tylko węży Lincolna: 1218, 1224, 1230 lub 1236. Strumień smaru pod wysokim ciśnieniem może powodować poważne obrażenia ciała. Wężyk trzymać tylko za sprężynę.
3. Unikać nieplanowanego uruchamiania smarownicy. Przed włożeniem baterii upewnić się, czy smarownica jest wyłączona.
4. Nie zgniatać węża.
5. Wąż należy wymienić przy pierwszych oznakach zużycia, zgniecenia lub uszkodzenia osłony.

UŻYTKOWANIE I ZABEZPIECZANIE

1. Gdy smarownica się zablokuje nie trzymaj jej nadal włączonej. Niewyłącznie jej może spowodować uszkodzenie silnika lub zapalenie się smarownicy.
2. Nie przechowywać baterii w pobliżu metalowych elementów, takich jak spinacze, monety, kluczyki, nożyki, śrubki lub inne drobne metalowe przedmioty, które mogą połączyć bieguny baterii. Połączeniu biegunów może spowodować iskrę, poparzenia lub ogień.
3. Używaj tylko oryginalnych części przystosowanych do pracy w PowerLuber firmy Lincoln. To urządzenie jest przenośną smarownicą elektryczną w pełni przetestowaną, stosować tylko akcesoria przystosowane do pracy pod ciśnieniem 7000PSI (476bar).

SERWIS

1. Urządzenie serwisować może tylko przeszkolony personel. Serwisowanie przeprowadzone przez osoby do tego nieprzygotowane może spowodować ryzyko obrażeń ciała.
2. Podczas serwisowania PowerLuber używaj tylko oryginalnych części zamiennych firmy Lincoln. Zastosowanie innych (nieoryginalnych) części zamiennych może prowadzić do obrażeń ciała i jednocześnie powoduje natychmiastowe wygaśnięcie gwarancji.

KONTROLA

Należy kontrolować urządzenie pod kątem widocznych uszkodzonych, luźnych lub brakujących części. Jeśli urządzenie jest zużyte lub uszkodzone należy natychmiast zaprzestać jego stosowania. Należy skontaktować się z autoryzowanym centrum serwisowym w celu naprawy lub demontażu uszkodzonej smarownicy.

UŻYTKOWANIE

Po każdej zmianie kartuszy lub uzupełnieniu zbiornika ze smarem PowerLuber powinien być wypełniony smarem. Nie rozpoczynać smarowania zanim smarownica nie będzie dokładnie napełniona.
Do napełnienia smarownicy użyć zasysającego tłoczka, do mementu, gdy smar będzie się wydobywał z wężyka. Następnie przy pomocy zaworu odpowietrzającego wypuścić zbędne powietrze.

!!!UWAGA!!!

Zapowietrzony środek smarny spowoduje, że smarownica będzie miała mniejszą wydajność.

Usuwanie pustej kartuszy

1. Odciągnąć uchwyt zbieraka, aż drążek zbieraka będzie całkowicie wyciągnięty, a rowek drążka zbieraka będzie zablokowany w szczelinie wieczka rury.
2. Wykręcić rurkę ze zbiornikiem na smar ze smarownicy.
3. Uchwyt zbieraka ostrożnie oddzielić, tak żeby można było wyjąć pusty wkład (kartuszę) ze zbiornika.

Montowanie pełnej kartuszy

1. Przed zamontowaniem nowej kartuszy wizualnie sprawdzić ułożenie uszczelnienia na zbieraku. Aby zamontować nową kartuszę uszczelnienie powinno być ustawione zgodnie z kierunkiem uchwytu zbieraka lub wywinięte w stronę przeciwną do pierwotnej. Uszczelnienie zbieraka wywinąć w pozycję przeciwną i zamontować na nowo. (Rys. 2)
2. Uchwyt zbieraka odciągnąć i zablokować w szczelinie wieczka rury.
3. Usunąć plastikową zakrętkę z kartuszy i umieścić w zbiorniku na kartusze.

4. Usunąć folię zabezpieczającą kartuszę i wkręcić rurkę ze zbiornikiem na smar do smarownicy.
5. Uchwyt zbieraka zwolnić z rowka. Smarownicę dokładnie odpowietrzyć. Patrz „Wskazówki odpowietrzania smarownicy”.

PRZYSTOSOWANIE SMAROWNICY DO NAPEŁNIANIA Z DUŻEGO ZBIORNIKA LUB ZA POMOCĄ POMPY NAPEŁNIAJĄCEJ

1. Odkręcić nakrętkę z rury ze zbiornikiem. Docisnąć dźwignię zbieraka, aby wyjąć zbierak oraz sprężynę z rury ze zbiornikiem.
2. Zbierak trzymać pomiędzy kciukiem i palcem wskazującym i uszczelnienie przełożyć z tyłu do przodu.
UWAGA: uszczelnienie ma podkładkę, jeśli smarownica ustawiona jest na nabieranie smaru z dużych zbiorników, podkładka otwiera się do wnętrza pompy.
3. Zbierak ponownie umieścić w rurze na zbiornik, dźwignię zbieraka ustawić w takiej pozycji, żeby można było ponownie wkręcić pokrywkę rury na zbiornik ze smarem.

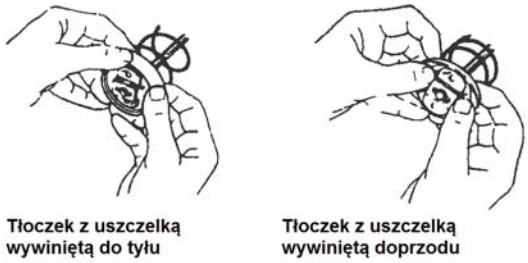

Rysunek 2

NAPEŁNIANIE SMAROWNICY Z BECZEK ZE SMAREM

1. Element pompujący usunąć ze zbiornika ze smarem.
2. Środek smarujący wtłoczyć do otworu smarownicy.
3. Otwarty koniec rurki smarującej zanurzyć w środku smarnym. Dźwignię zbieraka powoli odciągnąć, jednocześnie zanurzając głębiej w zbiorniku ze smarem końcówkę węża, aby uniknąć zassania powietrza do wężyka.
4. Gdy drążek zbieraka jest całkowicie wyciągnięty, należy przekręcić go na bok i zablokować w rowku w nakrętce rury ze zbiornikiem.
5. Element pompujący luźno połączyć z rurą ze zbiornikiem. Dźwignię zbieraka zluzować z pokrywki rury ze zbiornikiem i przekręcając przywrócić do pozycji wyjściowej. Wsadzić dźwignię z powrotem do zbiornika ze smarem. Wężyk do napełniania delikatnie wykręcić z pompy, do momentu, gdy zacznie wypływać z gwintu smar. Wtedy dokładnie przykręcić rurę ze zbiornikiem do smarownicy.

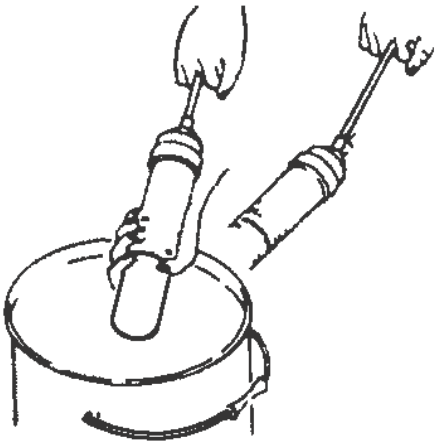

Rysunek 3

NAPEŁNIANIE SMAROWNICY PRZY POMOCY POMPY NAPEŁNIAJĄCEJ

Drążek zbieraka poprzez kręcenie połączyć ze zbierakiem. Zamocuj na obramowaniu pompy napełniającej zawór napełniający (złączkę napełniającą, Rys.4). Uruchomim pompę, żeby napełnić zbiornik smarownicy. Gdy widoczne jest wgłębienie na drążku zbieraka to zbiornik został napełniony. Drążek zbieraka wysuwa się na około 8” (20cm). Drążek zbieraka poprzez przekręcenie oddzielić od zbieraka i włożyć z powrotem do zbiornika.

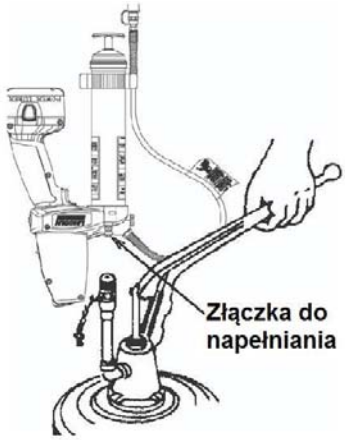

Rysunek 4

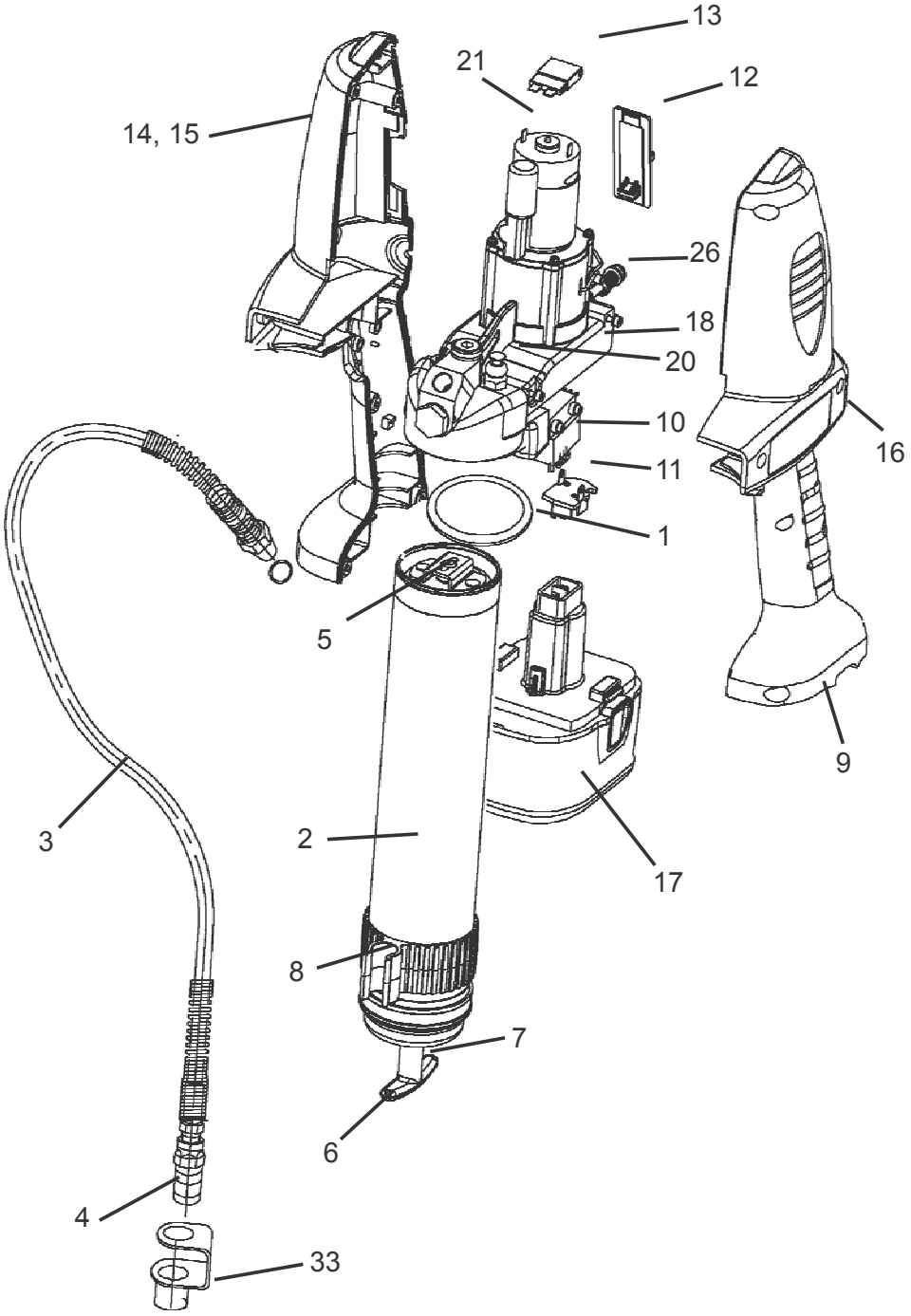

Rysunek 5

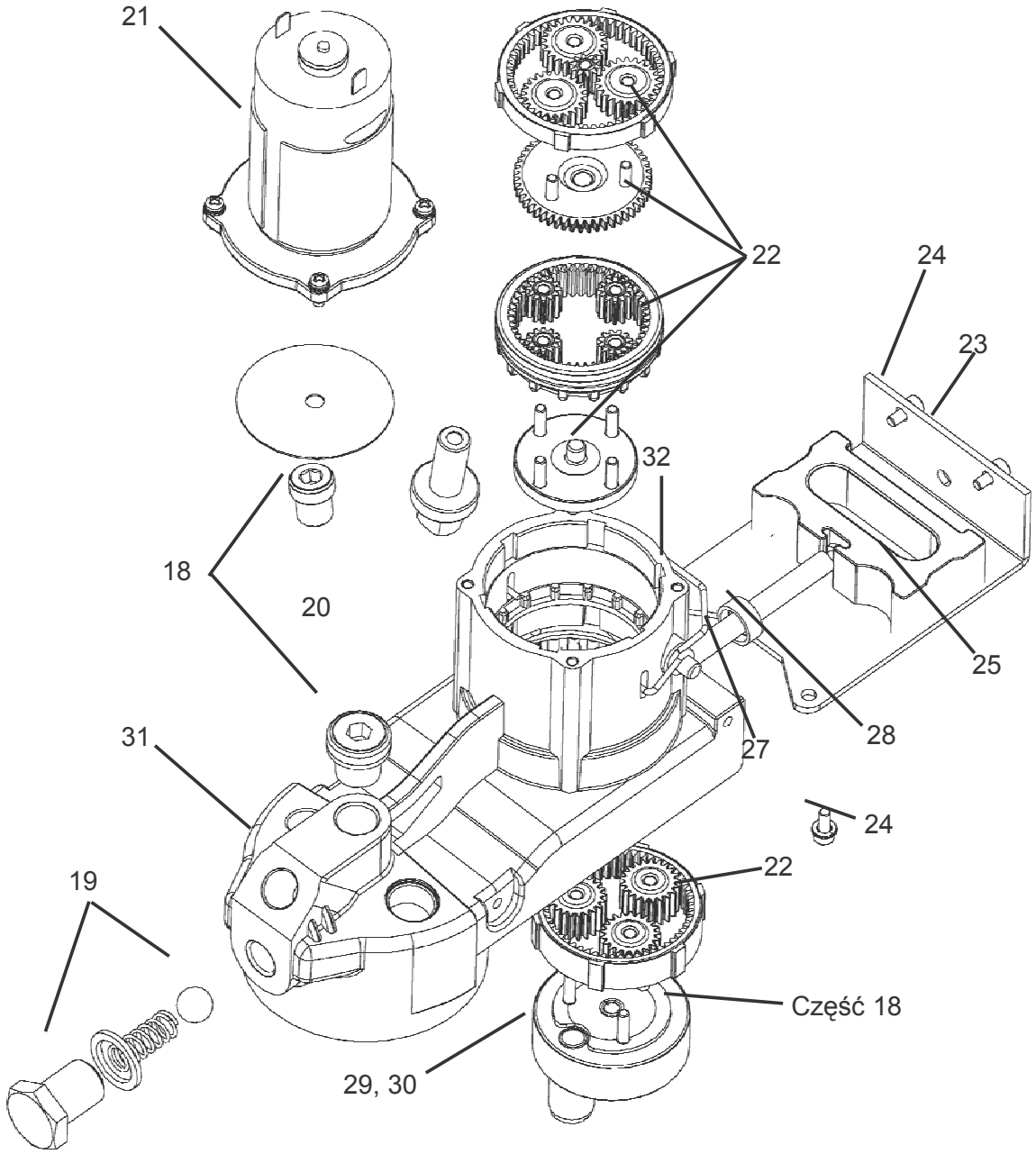

Rysunek 6©

© Zastrzegamy możliwość zmian

Lista części zamiennych

Nr	Opis	Nr części
1	Uszczelka	271880
2	Rura ze zbiornikiem na smar	271882
3	Wężyk elastyczny, 30”	1230
4	Przyłącze	5852
5	Zestaw zbieraka	286089
6	Zespół rączki	286090
7	Zespół drążka zbieraka	286091
8	Uchwyt wężyka	286092
9	Zespół zamocowania drążka	286094
10	Zestaw spustowy	286095
11	Zespół biegunów baterii	286096
12	Przełącznik trybu pracy	286097
13	Wyłącznik awaryjny	286098
14	Obudowa	286099
15	Elementy obudowy	286100
16	Naklejka	286101
17	Bateria 14.4 V	1401
18	Element pompujący smarownicy	286102
19	Zawór zwrotny	271885
20	Otwór odpowietrzający / złączka do napełniania zbiornika	286134
21	Silnik z zespołem płyt	286103
22	Zespół zębatek	286104
23	Element obudowy pompy	286105
24	Zestaw śrub	286106
25	Jarzmo	286107
26	Licznik cykli	286108
27	Tłok	286109
28	Uszczelnienie	271889
29	Trzpień	286110
30	Krążek	286111
31	Obudowa pompy z uchwytem	286112
32	Selektor sprężyn	286113
33	Zestaw mocowania końcówki	286093
--	Ładowarka	1410-E

ODPOWIETRZANIE SMAROWNICY ©

1. Dźwignię zbieraka wyjąć z nakrętki rury ze zbiornikiem i przekręcając dźwignię przykręcić do zbieraka. Podczas kalibracji zaworu odpowietrzającego (Rys. 7, poz. 23), kontrolować ciśnienie za pomocą zbieraka.
2. Wykręcić o dwa obroty zawór odpowietrzający (złączkę napełniającą), dociskać tłoczek do momentu, gdy z zaworu (złączki) zacznie wydobywać się smar.
3. Przykręcić z powrotem zawór (złączkę).
4 Krótko naciskać (tak, aby smarownica startowała) spust smarownicy, aż do momentu gdy całe powietrze zostanie usunięte. Odłącz drążek zbieraka od zbieraka, przekręcając go na bok. Włóż dźwignię do rury ze zbiornikiem.
5. Gdy nie da się przeprowadzić punktu nr 2, należy wykręcić o ½ obrotu rurę ze zbiornikiem ze smarownicy.
6 Dociskać dźwignię zbieraka, aż do momentu, gdy na łączeniu pompy z rurą ze zbiornikiem zacznie wydobywać się smar.
7. Rurę ze zbiornikiem dokładnie dokręcić do pompy. Drążek zbieraka poprzez przekręcanie dźwigni zbieraka odłączyć od zbieraka. Drążek zbieraka wsadzić do rury ze zbiornikiem na smar.

OBSŁUGA ŁADOWARKI
ŁADOWANIE BATERII

Przed pierwszym użyciem smarownicy bateria powinna być ładowana przez 12 godzin. Jeśli bateria jest już zamontowana w smarownicy należy postępować zgodnie z poniższą instrukcją:

PROCES ŁADOWANIA

Należy sprawdzić czy napięcie na baterii odpowiada opisowi na ładowarce. Podłącz ładowarkę do źródła zasilania.

1. Przed włożeniem baterii podłączyć ładowarkę stosownym kablem ze źródłem zasilania.
2 Baterię włożyć do ładowarki. Czerwona lampka kontrolna zacznie migać sygnalizując, że rozpoczęto ładowanie baterii.
3. Gdy bateria zostanie naładowana czerwona lampka kontrolna zacznie świecić światłem ciągłym. Baterię można wyjąć z ładowarki, zainstalować w smarownicy i rozpocząć pracę.
4. Bateria może pozostać podłączona do ładowarki, jeśli nie jest w danym momencie potrzebna.
5. Odłącz ładowarkę od źródła zasilania gdy nie jest ona używana.

!!!UWAGA!!!

Na zaciskach ładujących jest 120V. Nie dotykać przedmiotami przewodzącymi prąd. Ryzyko szoku elektrycznego lub śmiertelnego porażenia prądem.

LAMPKA KONTROLNA

Bateria jest ładowana	▬ ▬ ▬ ▬ ▬ ▬ ▬ ▬ ▬ ▬ ▬
Bateria naładowana	▬▬▬▬▬▬▬▬▬▬▬▬▬
Wymienić baterię	●●●●●●●●●●●●●●●●●●●●●●●●
Problem z połączeniem	●● ●● ●● ●● ●● ●● ●●

WSKAZANIA ŁADOWARKI

Ładowarka identyfikuje podstawowe problemy, jakie mogą powstać podczas ładowania baterii. Problemy są sygnalizowane szybkim miganiem czerwonej lampki kontrolnej. W takim wypadku należy ponownie włożyć baterię do ładowarki. Jeśli problem się powtarza, włóż do ładowarki inną baterię, aby sprawdzić, czy ładowarka działa prawidłowo. Jeśli nowa bateria ładuje się bez problemu, to znaczy że poprzednia jest uszkodzona i należy ją przesłać do punktu serwisowane lub oddać do recyclingu. Jeśli wystąpią problemy z ładowaniem drugiej baterii, oznacza to, że ładowarkę powinien sprawdzić autoryzowany punkt serwisowy.

POZOSTAWIANIE BATERII W ŁADOWARCE

Baterię można zostawić w ładowarce na czas nieokreślony, jeśli świeci się światłem ciągłym lampka kontrolna. Ładowarka utrzymuje baterię nową i całkowicie naładowaną.

UWAGA: Bateria nie będąca w ładowarce powoli się rozładowuje. Jeśli bateria nie była bezpośrednio przed użyciem ładowana, może wymagać dodatkowego doładowania. Bateria może powoli tracić moc, jeśli ładowarka nie będzie podłączona do dostosowanego źródła zasilania prądu zmiennego.

Gdy bateria będzie bliska rozładowania, można to zauważyć po dużym spadku wydajności pracy smarownicy. Gdy smarownica nie jest już w stanie pracować, to dopiero wtedy należy naładować baterię. Doładowywanie baterii zanim osiągnie się ww. punkt spowoduje skrócenie żywotności baterii. Wyładowywanie baterii poza ww. punkt może uszkodzić baterię.

WSKAZÓWKA: Temperatura baterii rośnie w czasie i krótko po czasie pracy. Baterie mogą nie naładować się w pełni, jeśli będą ładowane bezpośrednio po użyciu. Bateria będzie lepiej naładowana, jeśli pozwolimy jej wystygnąć do temperatury pokojowej, zanim zacznie być ładowana.

UWAGA: Otwory wentylujące na górze i spodzie ładowarki nie mogą być zablokowane. Baterii **nie** ładować
w temperaturze PONIŻEJ 32ºF (0ºC) oraz POWYŻEJ 104ºF (+40ºC).

WSKAZÓWKI BEZPIECZEŃSTWA DLA ŁADOWARKI I BATERII
PROSZĘ ZACHOWAĆ NINIEJSZĄ INSTRUKCJĘ

Ta książeczka zawiera ważne wskazówki bezpieczeństwa i użytkowania ładowarek Lincolna, Model 1410 oraz 1410-E.

!!!NIEBEZPIECZEŃSTWO!!!

Ryzyko porażenia prądem. Na biegunach ładowarki jest 120 lub 240V prądu zmiennego. Nie dotykać przedmiotami mogącymi przewodzić prąd. Nie ładować uszkodzonych baterii. Natychmiast wymienić.

1. Przed użyciem ładowarki należy przeczytać wszystkie ostrzeżenia i wskazówki bezpieczeństwa na ładowarce, baterii oraz na urządzeniu, które używa baterii..
2. UWAGA: Aby uniknąć ryzyka obrażeń, ładowarki Lincoln, Modele 1410 oraz 1410-E powinny być używane tylko do ładowania baterii Lincoln, Model 1401. Inne baterie mogą wybuchnąć powodując obrażenia ciała i szkody. Nie ładować baterii Lincoln, Model 1401 innymi ładowarkami.
3. Ładowarkę chronić przed deszczem, śniegiem i mrozem.
4. Nie niszczyć kabla. Nie nosić ładowarki za kabel lub nie ciągnąć za kabel aby wyjąć z gniazdka. Wyłączyć ładowarkę wyciągając (nie za kabel) wtyczkę z gniazdka. Zniszczony, zużyty lub odkształcony kabel należy natychmiast wymienić. NIE NAPRAWIAĆ SAMODZIELNIE KABLA.
5. Należy upewnić się, czy kabel leży w takim miejscu, gdzie nie będzie deptany, nikt się o niego nie potknie lub nie będzie w żaden inny sposób naprężany.
6. Nie należy używać przedłużacza, jeśli nie jest to naprawdę niezbędne. Użycie niezgodnego z normami przedłużacza może spowodować ryzyko zapłonu lub porażenia prądem. Jeśli wykorzystanie przedłużacza jest niezbędne, proszę sprawdzić, czy:
   - A przedłużacz jest prawidłowo odrutowany i w dobrym stanie
   - B przewody odpowiadają wymogom zamieszczonym w poniższej tabelce:

Długość w stopach (m)	25 (7.5)	50 (15)	100 (30)	150 (45)
Przekrój przewodu AWG (mm²)	18 (1)	18 (1)	18 (1)	16 (1.5)

   - C jeśli przedłużać ma być wykorzystany na dworze, powinien być do tego przystosowany i spełniać odpowiednie normy, np. IP ….. do użytku zewnętrznego.
7. Nie używać ładowarki jeśli kabel lub wtyczka są uszkodzone. Należy je natychmiast wymienić. NIE NAPRAWIAĆ SAMODZIELNIE KABLA.
8. Nie używać ładowarki jeśli została gwałtownie uderzona, spadła na ziemię lub w jakikolwiek sposób została uszkodzona. Przekazać do autoryzowanego punktu serwisowego.
9. Nie rozkręcać ładowarki ani baterii. Jeśli potrzebna jest konserwacja lub naprawa, należy uszkodzoną część przekazać do autoryzowanego punktu serwisowego. Nieprawidłowe zmontowanie elementów może spowodować porażenie prądem lub ryzyko pożaru.
10. Aby zminimalizować ryzyko porażenia prądem, należy odłączyć ładowarkę od źródła zasilania przed rozpoczęciem prac konserwacyjnych lub czyszczących.
11. Baterię ładować w dobrze wentylowanym pomieszczeniu. Nie przykrywać baterii oraz ładowarki podczas ładowania np. ręcznikiem ani żadnym innym materiałem.
12. Nie należy przechowywać ładowarki ani baterii w miejscu (np. metalowa szopa na narzędzia, samochód stojący w słońcu), gdzie temperatura może osiągnąć lub przekroczyć 122ºF (50ºC), co może spowodować uszkodzenie przechowywanej baterii.
13. Nie ładować baterii, gdy temperatura otoczenia wynosi PONIŻEJ 32ºF (0ºC) oraz POWYŻEJ 104ºF (40ºC). Jest to bardzo istotne dla prawidłowego działania.
14. Nie podpalać baterii, pod wpływem ognia może eksplodować.
15. Nie ładować baterii w wilgotnym lub mokrym otoczeniu.
16. Nie ładować żadnych innych urządzeń bezprzewodowych lub baterii przy pomocy ładowarki Lincoln, Model 1410 i 1410-E.
17. Nie łączyć biegunów baterii. EKSTREMALNIE WYSOKIE TEMPERATURY OTOCZENIA MOGĄ SPOWODOWAĆ OBRAŻENIA LUB ZAPŁON BATERII.
18. Zużyte baterie należy utylizować zgodnie z przepisami. Bateria firmy Lincoln posiada wbudowaną baterię niklowo-kadmową. Takie baterie powinny być poddane przetworzeniu lub zutylizowane zgodnie z przepisami. Baterię niezdatną do użycia oddać do lokalnego punktu zbierającego zużyte baterie lub do centrum przetwórczego.

Ważne wskazówki dotyczące ładowania

1. Bateria będzie miała najdłuższą żywotność, jeśli będzie ładowana w temperaturze od 65ºF (18ºC) do 75ºF (24ºC). Nie ładować baterii, jeśli temperatura powietrza wynosi poniżej 40ºF (+4,5ºC) lub powyżej 105ºF (40,5ºC). Jest to istotne, jeśli chce się uniknąć uszkodzenia baterii.
2. Bateria i ładowarka mogą stać się ciepłe w dotyku podczas ładowania. Jest to normalne i nie oznacza jakiegoś problemu.
3. Jeśli ładowarka nie ładuje prawidłowo:
   a. sprawdzić gniazdko, czy jest prąd, np. podpinając Lampe lub jakieś inne urządzenie,
   b. sprawdzić czy gniazdko nie jest podpięte do wyłącznika światła, gdzie wyłączeniu światła powoduje również odłączenie gniazdka,
   c. ładowarkę i baterię przenieść do pomieszczenia, gdzie temperatura powietrza jest między 65ºF (18ºC) a 75ºF (24ºC),
   d. jeśli problem z ładowaniem nie został rozwiązany proszę przekazać ładowarkę do autoryzowanego punktu serwisowego.
4. Bateria musi być naładowana, gdzie nie dostarcza wystarczającej ilości energii do czynności, które wcześniej zasilała bez problemu. W TAKIEJ SYTUACJI NIE WOLNO JEJ DALEJ EKSPLOATOWAĆ. Postępować wg wskazówek dotyczących ładowania. Można, bez szkody dla baterii, doładować częściowo rozładowaną baterię.
5. Może się zdarzyć, że gdy ładowarka zostanie podpięta, mogą się do niej dostać luźne drobne przewodzące elementy, które mogą spowodować zwarcie. Przewodzące tworzywa, takie jak np. wełna stalowa, folia aluminiowa lub jakiekolwiek inne materiały z metalowymi elementami powinny być trzymane z dala od ładowarki. Jeśli ładowarka nie jest używana, należy ją zawsze odłączyć od zasilania. Odłączyć ładowarkę przed czyszczeniem.
6. Nie zamrażać ładowarki, a także nie zanurzać w wodzie lub innych płynach.

!!!UWAGA!!!

Nie dopuścić do zalania ładowarki jakimkolwiek płynem. Może to doprowadzić do zwarcia. Aby umożliwić wychłodzenie baterii po używaniu, nie umieszczaj baterii lub ładowarki w ciepłym otoczeniu takim jak np. metalowa szopa lub na nie izolowanym wieszaku.

!!!UWAGA!!!

Nigdy i pod żadnym pozorem nie otwierać baterii. Jeśli plastikowa obudowa baterii jest uszkodzona lub jest porysowana, należy ją dostarczyć do autoryzowanego punktu serwisowego.

Rysunek 7

R0ZWIĄZYWANIE PROBLEMÓW

Objaw	Możliwa przyczyna	Sugerowane rozwiązanie
Silnik nie pracuje	- Trzeba naładować baterię - Poluzowane elementy w silniku.	Naładuj baterię. Odłącz baterię, zdejmij obudowę i sprawdź czy wszystkie elementy są poprawnie podłączone.
PowerLuber nie podaje smaru	- Nie ma smaru w zbiorniku. - Spadek wydajności. - Zawór zwrotny,nr 19 może nie działać.	Sprawdź czy zbiornik jest napełniony smarem.. Napełnij ponownie zbiornik. Usuń część nr 19, oczyść i skontroluj zawór.
PowerLuber traci moc	- Podczas napełniania z dużego zbiornika mogły się dostać cząstki powietrza. - Zbierak może się blokować w zbiorniku.	Opróżnij zbiornik, napełnij ponownie i postępując według instrukcji odpowietrz zbiornik. Wymień rurę ze zbiornikiem na smar, nr 2.
Bateria nie ładuje się	- Ładowarka może nie być podpięta do zasilania. - Bateria może być zużyta.	Sprawdź czy wtyczka przewodzi prąd. Wymień baterię

Declaration of conformity according to EMV directive 89/336/EEG as last amended by EC Directive 93/68/EEC Electromagnetic Compatibility.©

We declare that the model of the **PowerLuber Grease Gun - Battery Charger** in the version supplied by us, complies with the provisions of the above mentioned directive.

Applied harmonized standards in particular:

EN61000-3-3	Electromagnetic Compatibility (EMC) - Part 3: Limits - Section 3: Limitations of Voltage Fluctuations and Flicker in Low Voltage Supply Systems for Equipment with Rated Current = 16A - SAME AS IEC 61000-3-3
EN 55014-2	Electromagnetic Compatibility - Requirements for Household Appliances, Electric Tools, & Similar Apparatus - Part 2: Immunity - Product Family Standard
EN55014-1	Electromagnetic Compatibility - Requirements for Household Appliances, Electric Tools and Similar Apparatus - Part 1: Emission - Product Family Standard
EN 61000-3-2 + Amendment 1, + Amendment 2, + Amendment 14	Electromagnetic Compatibility (EMC) Part 3: Limits - Section 2: Limits for Harmonic Current Emissions (Equipment Input Current <= 16A per Phase)

Déclaration de la conformité selon la directive 89/336/EEG d'cEmv modifié en dernier lieu par la compatibilité 93/68/EEC électromagnétique directive de EC. ©

Nous déclarons que le modèle du **PowerLuber A Graisse - Chargeur et de la Batterie** dans la version fournie par nous, se conforme aux dispositions de la directive mentionnée ci-dessus.

Normes harmonisées appliquées en particulier

EN61000-3-3	Electromagnetic Compatibility (EMC) - Part 3: Limits - Section 3: Limitations of Voltage Fluctuations and Flicker in Low Voltage Supply Systems for Equipment with Rated Current = 16A - SAME AS IEC 61000-3-3
EN 55014-2	Electromagnetic Compatibility - Requirements for Household Appliances, Electric Tools, & Similar Apparatus - Part 2: Immunity - Product Family Standard
EN55014-1	Electromagnetic Compatibility - Requirements for Household Appliances, Electric Tools and Similar Apparatus - Part 1: Emission - Product Family Standard
EN 61000-3-2 + Amendment 1, + Amendment 2, + Amendment 14	Electromagnetic Compatibility (EMC) Part 3: Limits - Section 2: Limits for Harmonic Current Emissions (Equipment Input Current <= 16A per Phase)

Paul H. Conley 8/23/01

St. Louis, MO 10/14/05, Paul Conley, Chief Engineer