Zastrzega się możliwość zmian

2.2Q-20001-A95

QUICKLUB ®

Progresywne rozdzielacze dozujące typu SSV do smarów i olejów

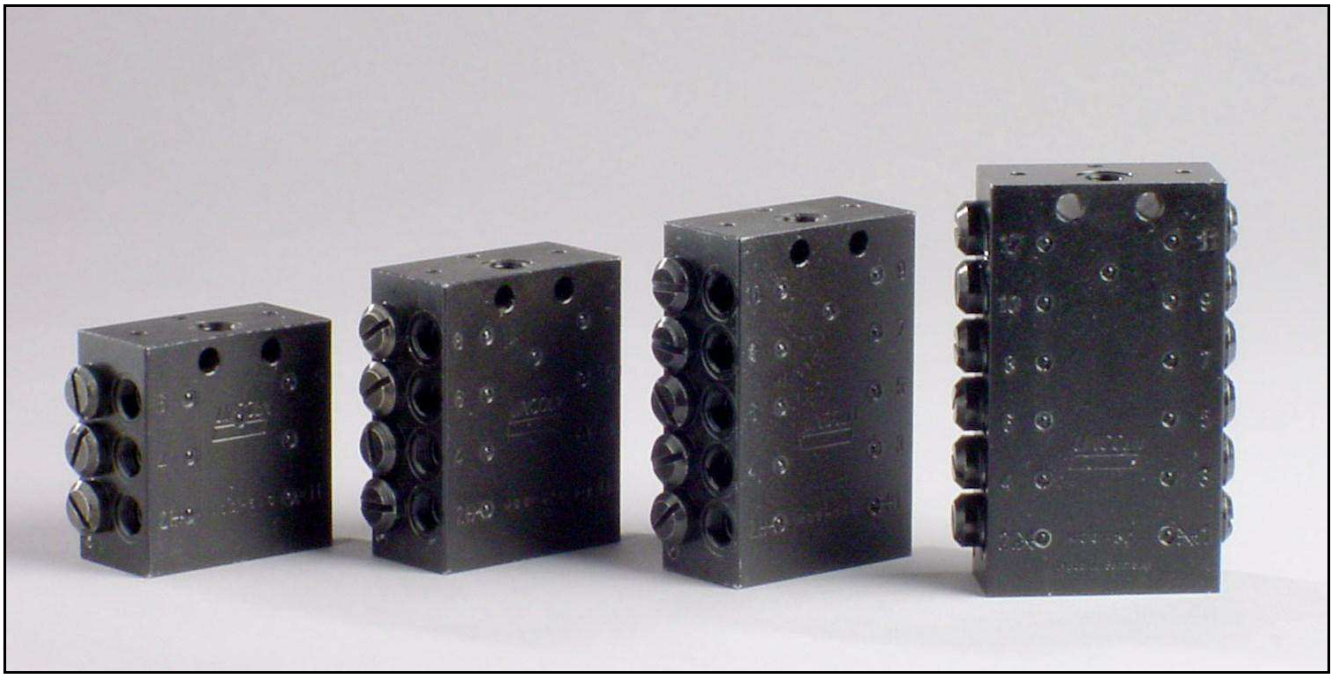

Wskazówki bezpieczeństwa

Zastosowanie

- Progresywne rozdzielacze dozujące typu SSV przeznaczone są wyłącznie do podawania środków smarnych w centralnych systemach smarowania.

Ogólne zasady bezpieczeństwa

- Centralny system smarowania zawierający rozdzielacze typu SSV musi być wyposażony w odpowiedni zawór bezpieczeństwa.
- Rozdzielacze dozujące typu SSV zostały zaprojektowane zgodnie z najnowszymi zasadami i spełniają wszystkie wymogi bezpieczeństwa.
- Użytkowanie rozdzielaczy niezgodnie z zaleceniami producenta może spowodować uszkodzenie smarowanych urządzeń z powodu niedosmarowania lub przesmarowania.
- Każde używane wyjście rozdzielacza musi być wyposażone w zawór zwrotny.
- W przypadku rozdzielaczy SSV 6- SSV 12 zabronione jest blokowanie wyjść 1 i/lub 2. W przypadku rozdzielaczy SSV 14-SSV 22 zabronione jest blokowanie wyjść o najwyższych numerach.
- Wszelkie zamiany i modyfikacje systemu wymagają zgody producenta lub autoryzowanego agenta.
- Należy stosować wyłącznie oryginalne części zamienne.

Zapobieganie wypadkom

- W celu zapobiegania wypadkom należy przestrzegać zaleceń zawartych w podręczniku użytkownika i odpowiednich przepisów lokalnych.

Obsługa, eksploatacja i naprawy

- Rozdzielacze dozujące typu SSV mogą podawać wyłącznie czyste środki smarne.
- Personel odpowiadający za eksploatację, obsługę, przeglądy i instalację rozdzielaczy musi posiadać odpowiednie do tej pracy kwalifikacje. Producent i dostawca nie ponosi odpowiedzialności za uszkodzenia spowodowane użyciem nieodpowiedniego środka smarnego.

Instalacja

- Rozdzielacze powinny być zainstalowane w odpowiednim miejscu zgodnie ze schematem układu smarowania.
- Zaleca się montaż rozdzielaczy stroną zaworów ku górze w celu uzyskania łatwego dostępu w czasie napraw .
- Jeżeli rozdzielacz główny jest wyposażony w trzpień wskaźnikowy to powiniwn być zainstalowany w miejsu umożliwiającym jego łatwą obserwację.
- Należy używać wyłącznie orygialnych akcesoriów dostarczanych przez LINCOLNa.

LINCOLN GmbH • Postfach 1263 • D-69183 Walldorf • Tel +49 (6227) 33-0 • Fax +49 (6227) 33-259 • Tx 466088

Spis treści

strona

Wskazówki bezpieczeństwa **2**
Progresywne rozdzielacze dozujące typu SSV **4**
Środki smarne 4
Opis ogólny 4
Przepływ środka smarnego przez rozdzielacz 5
Kontrola poprawności działania 7
Obserwacja działania systemu 7
Kontrola wizualna 7
Kontrola elektroniczna 8
Określanie wydajności poprzez blokowanie wyjść 8
Łączniki skręcane 8
Łączniki- szybkozłącza do rozdzielaczy głównych 9
Łączniki- szybkozłącza do rozdzielaczy II stopnia 10
Dawka pojedyncza 10
Dawka podwójna lub wielokrotna 10

strona

Rozdzielacze typu SSV 14- SSV 22 11
Łączniki skręcane 11
Łączniki szybkozłącza 12
Osprzęt rozdzielaczy 12
Łączniki linii zasilających 12
Kapturek zabezpieczający 12
Wyszukiwanie i usuwanie usterek **13**
Dane techniczne **15**
Momenty dokręcania śrub **15**
Zalecane środki smarne **16**

Dodatkowe informacje można znaleźć w następujących podręcznikach użytkownika:

tytuł podręcznika	numer broszury
Pompa typu 203 bez sterownika elektronicznego	2.1Q-30001-A96
Elektroniczny sterownik pracy pompy typu 203, model F i F ADR ze stałym czasem przerwy i regulowanym czasem pracy.	2.6Q-20001-A96
Elektroniczny sterownik pracy pompy typu 203, model V00- V03 z regulowanym czasem przerwy i pracy.	2.6Q-20002-A96
Elektroniczny sterownik pracy pompy typu 203, model H i H ADR ze stałym czasem przerwy i regulowanym czasem pracy.	2.6Q-20005-A96
Elektroniczny sterownik pracy pompy typu 203, model M00- M15 z kontrolerem mikroprocesorowym.	2.6Q-20003-A96
Elektroniczny sterownik pracy pompy typu 203, model M16- M23 z kontrolerem mikroprocesorowym.	2.6Q-20004-A96
Zewnętrzny sterownik pracy pompy typu 203, model PSG- 02.	2.6Q-38002-A95
Instrukcja instalacyjna systemu Quicklub®.	2.0L-30001-A96
Katalog części systemu Quicklub®.	2.0Q-20001-A96

LINCOLN GmbH • Postfach 1263 • D-69183 Walldorf • Tel +49 (6227) 33-0 • Fax +49 (6227) 33-259 • Tx 466088

Progresywne rozdzielacze dozujące typu SSV

Środki smarne

- Progresywne rozdzielacze dozujące typu SSV przeznaczone są do podawania następujących środków smarnych:
- oleje mineralne o lepkości maks. 40 mm^2/s (cST)
- smary o klasie konsystencji NLGI do 2

Uwaga: Podawane środki smarne nie mogą zmieniać swoich właściwości pod wpływem ciśnienia i temperatury.

Opis ogólny

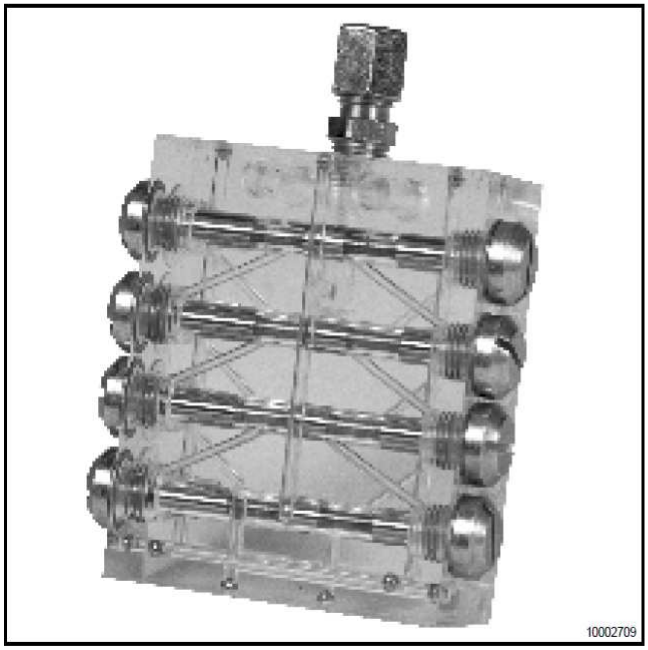

Rys. 1. Model rozdzielacza typu SSV 8.

Właściwości rozdzielaczy progresywnych typu SSV

- są tłokowymi rozdzielaczami dozującymi;
- czynnikiem powodującym ruch tłoków w rozdzielaczu jest podawany przez pompę środek smarny;
- wydajność rozdzielacza wynosi 0,2 cm^3 na cykl, na wyjście;
- umożliwiają zmianę dawki poprzez grupowanie wyjść;
- mogą posiadać od 6 do 22 wyjść;
- dostępne są rozdzielacze i osprzęt wykonane ze stali nierdzewnej;
- umożliwiają konstruowanie centralnych systemów smarowania obsługujących do 200 punktów smarowania;
- mogą pracować w układach o dowolnym stopniu automatyzacji.

LINCOLN GmbH • Postfach 1263 • D-69183 Walldorf • Tel +49 (6227) 33-0 • Fax +49 (6227) 33-259 • Tx 466088

Przepływ środka smarnego przez rozdzielacz

- Przepływ środka smarnego przez rozdzielacz pokazano na 5 kolejnych rysunkach.

Uwaga: w celu uproszczenia pokazano tylko przepływ środka smarnego do wyjść 2, 7, 5, 3 i 1. Pozostałe wyjścia zasilane są analogicznie.

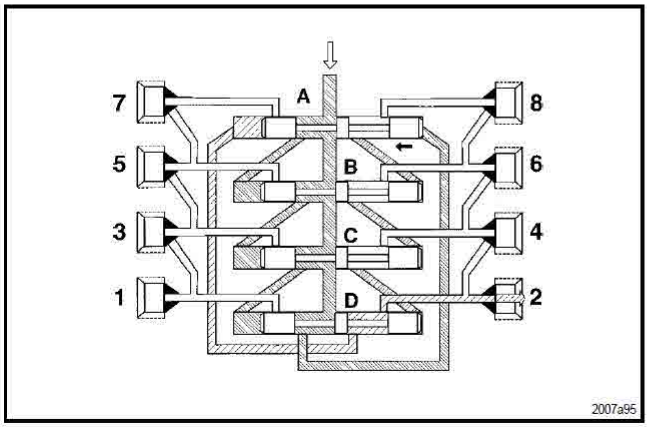

Rys. 2. Faza 1.

Faza 1

- Wejście rozdzielacza oznaczone jest białą strzałką. Podawany środek smarny wypełnia kanały rozdzielacza i dociera do komory z prawej strony tłoka A.
- Tłok A (czarna strzałka) przesuwa się w lewo. Środek smarny znajdujący się po lewej stronie tłoka A podawany jest do wyjścia 2.

środek smarny podawany przez pompę

środek smarny podawany do wyjścia

środek smarny wypełniający rozdzielacz

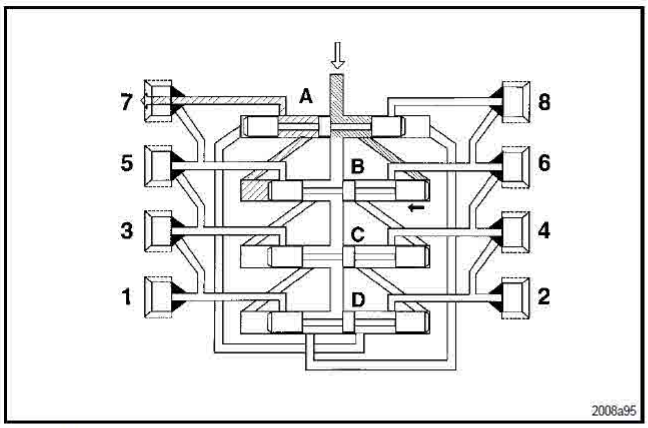

Rys. 3. Faza 2.

Faza 2

- Tłok A osiągając lewą, skrajną pozycję otwiera kanał prowadzący od wejścia rozdzielacza do komory po prawej stronie tłoka B.
- Dopływający środek smarny przesuwa tłok B w lewo. Środek smarny znajdujący się po lewej stronie tłoka B podawany jest do wyjścia 7.

środek smarny podawany przez pompę

środek smarny podawany do wyjścia

LINCOLN GmbH • Postfach 1263 • D-69183 Walldorf • Tel +49 (6227) 33-0 • Fax +49 (6227) 33-259 • Tx 466088

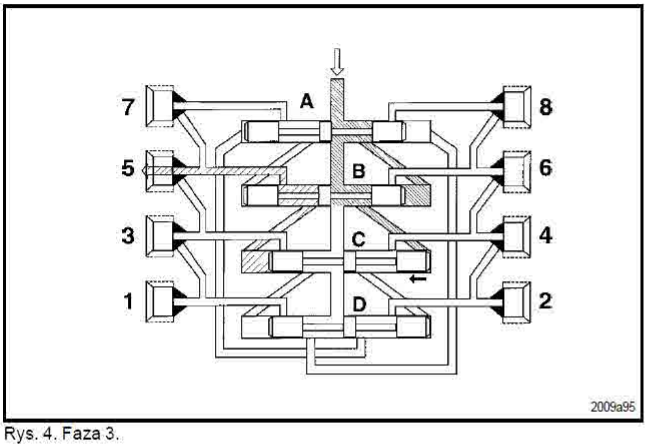

Rys. 4. Faza 3.

Faza 3

- Tłok B osiągając lewą, skrajną pozycję otwiera kanał prowadzący od wejścia rozdzielacza do komory znajdującej się po prawej stronie tłoka C.
- Dopływający środek smarny przesuwa tłok C w lewo. Środek smarny znajdujący się po lewej stronie tłoka C podawany jest do wyjścia 5.

środek smarny podawany przez pompę

środek smarny podawany do wyjścia

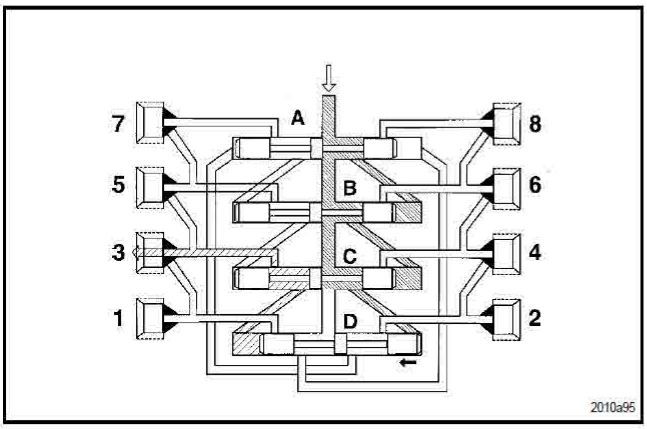

Rys. 5. Faza 4.

Faza 4

- Tłok C osiągając lewą, skrajną pozycję otwiera kanał prowadzący od wejścia rozdzielacza do komory znajdującej się po prawej stronie tłoka D.
- Dopływający środek smarny przesuwa tłok D w lewo. Środek smarny znajdujący się po lewej stronie tłoka D podawany jest do wyjścia 3.

środek smarny podawany przez pompę

środek smarny podawany do wyjścia

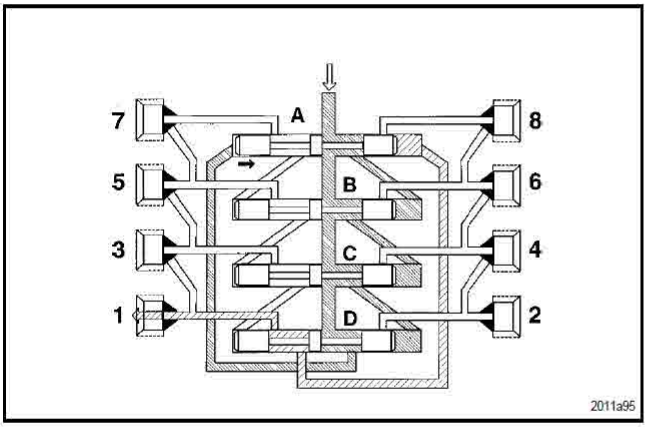

Fig. 6- Phase 5

Faza 5

- Tłok D osiągając lewą, skrajną pozycję otwiera kanał prowadzący od wejścia rozdzielacza do komory po lewej stronie tłoka A.
- Dopływający środek smarny przesuwa tłok A w prawo. Środek smarny znajdujący się po prawej stronie tłoka A podawany jest do wyjścia 1.

- W następnych fazach pracy rozdzielacza tłoki B, C i D przesuwane są kolejno w prawo co powoduje podawanie środka smarnego do odpowiednich wyjść.
- Przesunięcie tłoka D w lewo zamyka cykl pracy rozdzielacza. Możliwe jest rozpoczęcie nowego cyklu pracy rozdzielacza.

środek smarny podawany przez pompę

środek smarny podawany do wyjścia

Przerwanie dopływu środka smarnego do rozdzielacza powoduje:

- zatrzymanie tłoków;
- środek smarny nie jest podawany do wyjść rozdzielacza.
- wznowienie podawania środka smarnego do rozdzielacza powoduje, że cykl rozpoczyna się od momentu w którym został przerwany.

LINCOLN GmbH • Postfach 1263 • D-69183 Walldorf • Tel +49 (6227) 33-0 • Fax +49 (6227) 33-259 • Tx 466088

Kontrola poprawności działania

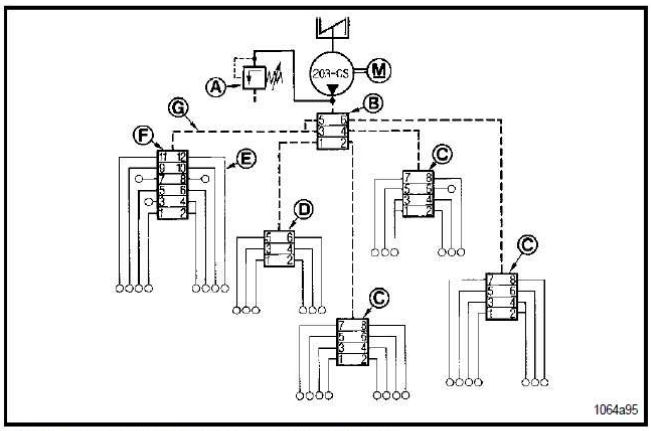

Rys. 7. Przykład centralnego systemu smarowania.

A - zawór bezpieczeństwa
B - rozdzielacz główny SSV 6
C - rozdzielacz II stopnia SSV 8
D - rozdzielacz II stopnia SSV 6
E - linia zasilająca
F - rozdzielacz II stopnia SSV 12
G - linia główna

Obserwacja działania systemu

- Rozdzielacz główny B i rozdzielacze II stopnia są połączone za pomocą linii głównych G. W ten sposób wszystkie rozdzielacze II stopnia są połączone pośrednio z pompą.
- Jeżeli którykolwiek tłok w dowolnym rozdzielaczu II stopnia zostanie zablokowany lub zablokowany zostanie wypływ środka smarnego z rozdzielacza, spowoduje to zatrzymanie całego rozdzielacza.
- Zablokowanie rozdzielacza II stopnia spowoduje zablokowanie rozdzielacza głównego. Cały system przestaje funkcjonować.
- Budowa wewnętrzna rozdzielacza progresywnego zapewnia samokontrolę w czasie pracy rozdzielacza. Rozdzielacz pracuje poprawnie w całości lub nie pracuje w ogóle.
- Wzajemne połączenia między rozdzielaczami umożliwiają kontrolę poprawności działania całego systemu.

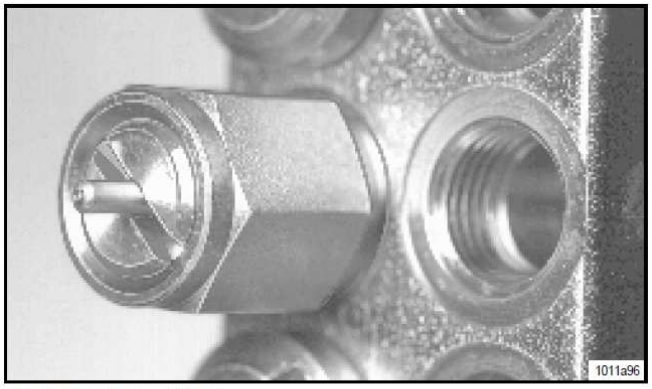

Rys. 8. Trzpień wskaźnikowy.

Kontrola wizualna

- Rozdzielacze mogą być wyposażone w połączony z tłokiem trzpień wskaźnikowy. W czasie pracy rozdzielacza trzpień porusza się wraz z tłokiem.
- Brak ruchu trzpienia sygnalizuje niesprawność rozdzielacza.

Uwaga: w celu kontroli poprawności działania rozdzielacz może być również wyposażony w mikrowyłącznik (wersja KS) lub w detektor ruchu tłoka (wersja KN).

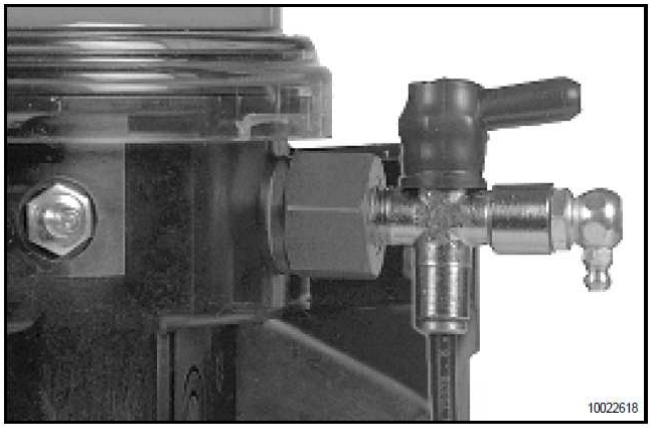

Rys. 9. Zawór bezpieczeństwa.

- Praktycznym sposobem kontrolowania poprawności działania systemu jest obserwacja okolicy zaworu bezpieczeństwa. Wydostawanie się środka smarnego z zaworu bezpieczeństwa w czasie pracy pompy, sygnalizuje niesprawność układu.

Uwaga: w wypadku rozdzielaczy typu SSV 6- SSV 12 nie wolno blokować wyjśc numer 1 i/lub 2. W wypadku rozdzielaczy typu SSV 14 do SSV 22 nie wolno blokować wyjść o najwyższych numerach gdyż spowoduje to zablokowanie rozdzielacza. Wynika to z zasady działania i konstrukcji rozdzielacza.

LINCOLN GmbH • Postfach 1263 • D-69183 Walldorf • Tel +49 (6227) 33-0 • Fax +49 (6227) 33-259 • Tx 466088

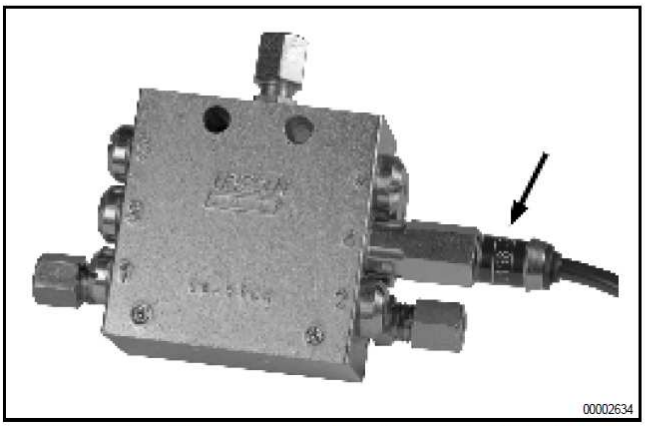

Rys. 10. Rozdzielacz typu SSV 6 wyposażony w elektroniczny detektor ruchu tłoka.

Kontrola elektroniczna

- Rozdzielacze mogą być wyposażone w elektroniczny czujnik ruchu tłoka (wersja N). Czujnik ten współpracuje z kontrolerem mikroprocesorowym i kontroluje poprawność ruchu tłoków w rozdzielaczu.
- W wypadku zablokowania rozdzielacza lub opróżnienia zbiornika pompy generowany jest sygnał alarmowy.

Uwaga: w niewielkich układach progresywnych wystarczy zastosować jeden rozdzielacz z elektronicznym detektorem ruchu tłoka. Rozdzielacze te współpracują z pompami typu 203 wyposażonymi w sterownik typu M.

Określanie wydajności poprzez blokowanie wyjść

Łączniki skręcane

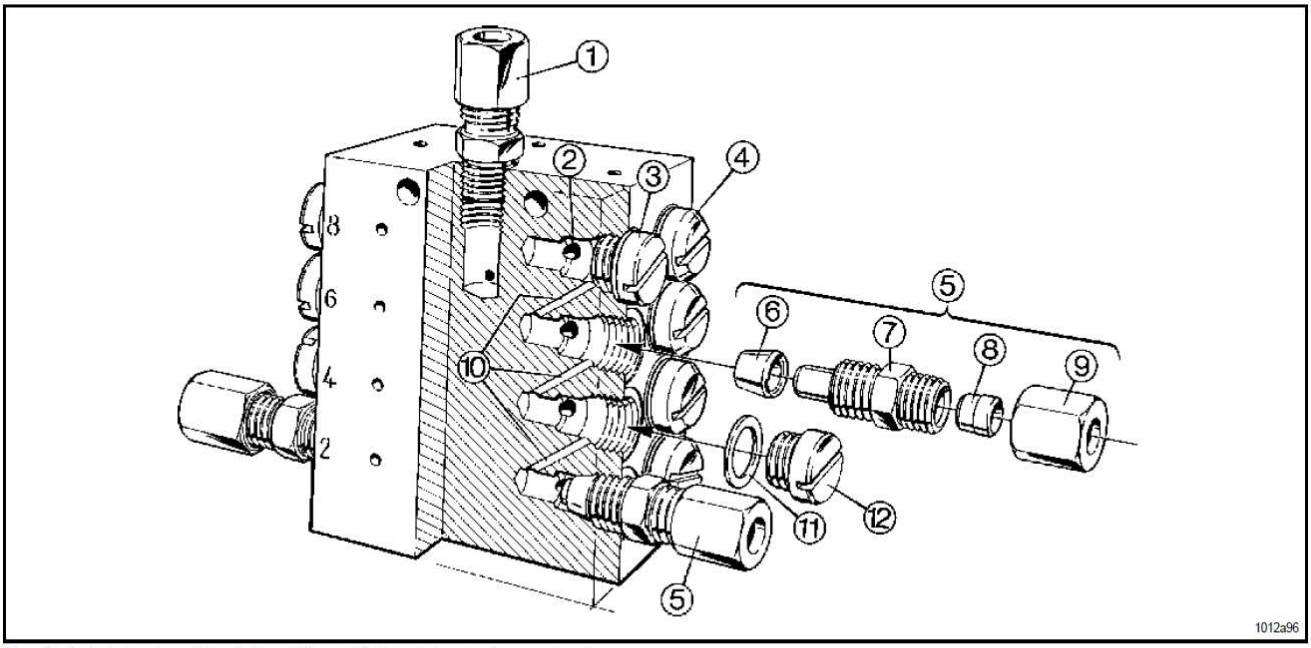

Rys. 11. Instalowanie zaślepek, łączników wejściowych i zaworów zwrotnych.

1 - łącznik wejściowy
2 . otwór wylotowy
3 - zainstalowana zaślepka
4 - zaślepka komory tłoka
5 - zawór zwrotny, kpl.
6 - pierścień blokujący
7 - korpus zaworu
8 - pierścień zaciskowy
9 - nakrętka
10 - kanał łączący
11 - podkładka miedziana
12 - zaślepka

LINCOLN GmbH • Postfach 1263 • D-69183 Walldorf • Tel +49 (6227) 33-0 • Fax +49 (6227) 33-259 • Tx 466088

- Wydajność poszczególnych wyjść rozdzielacza może być zwiększona poprzez ich grupowanie.
- Wszystkie wyjścia, które będą wykorzystane powinny być wyposażone w kompletny zawór zwrotny.
- Nie wolno wykręcać zaślepek z komór tłoków.
- Nie wolno używać zaślepki 12 zamiast zaślepki 4.

Uwaga: korpus zaworu 7 musi być zawsze wyposażony w pierścień blokujący 6.

- Pierścien blokujący uniemożliwia przepływ środka smarnego przez kanał 10.

Uwaga: w wypadku rozdzielaczy typu SSV 6- SSV 12 nie wolno blokować wyjść numer 1 i/lub 2. W wypadku rozdzielaczy typu SSV 14 do SSV 22 nie wolno blokować wyjść o najwyższych numerach gdyż spowoduje to zablokowanie rozdzielacza. Wynika to z zasady działania i konstrukcji rozdzielacza.

Łączniki- szybkozłącza do rozdzielaczy głównych

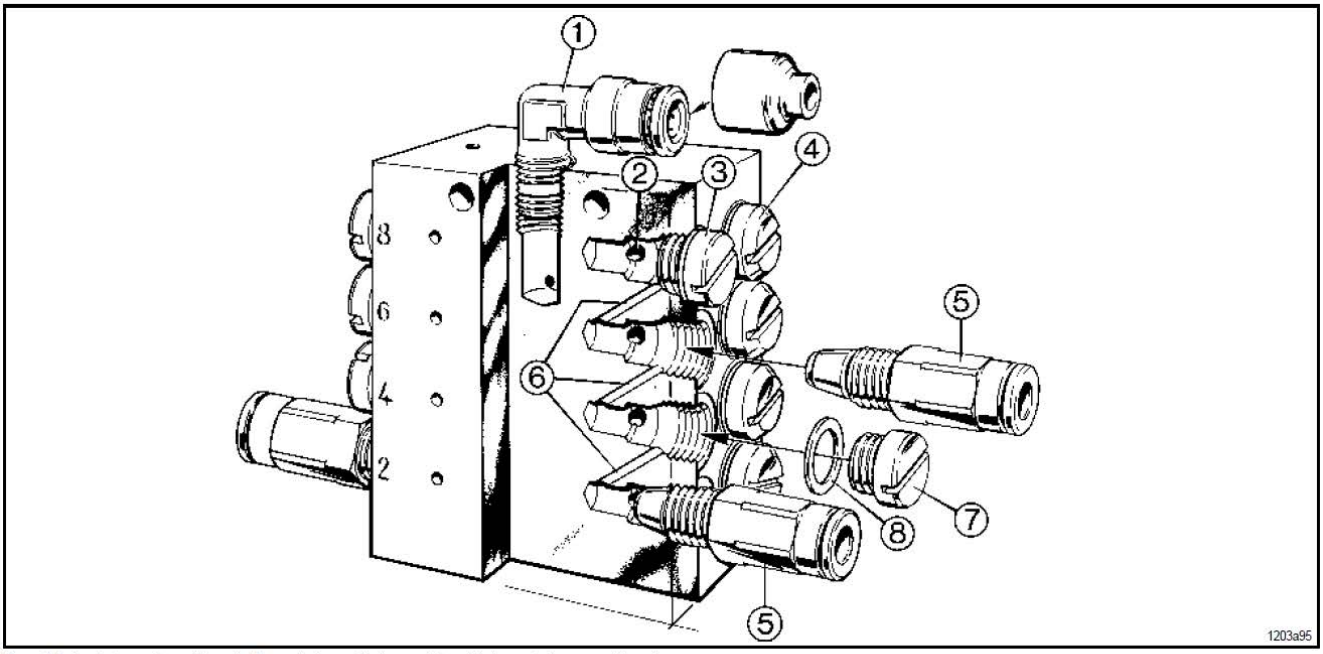

Rys. 12. Instalowanie zaślepek, łączników wejściowych i wyjściowych typu szybkozłącze.

1 - łącznik wejściowy z kapturkiem zabezpieczającym*
2 - otwór wylotowy
3 - zainstalowana zaślepka
4 - zaślepka komory tłoka
5 - zawór zwrotny z gładkim pierścieniem
6 - kanał łączący
7 - zaślepka
8 - podkładka miedziana

*na żądanie

LINCOLN GmbH • Postfach 1263 • D-69183 Walldorf • Tel +49 (6227) 33-0 • Fax +49 (6227) 33-259 • Tx 466088

Łączniki szybkozłącza do rozdzielaczy II stopnia

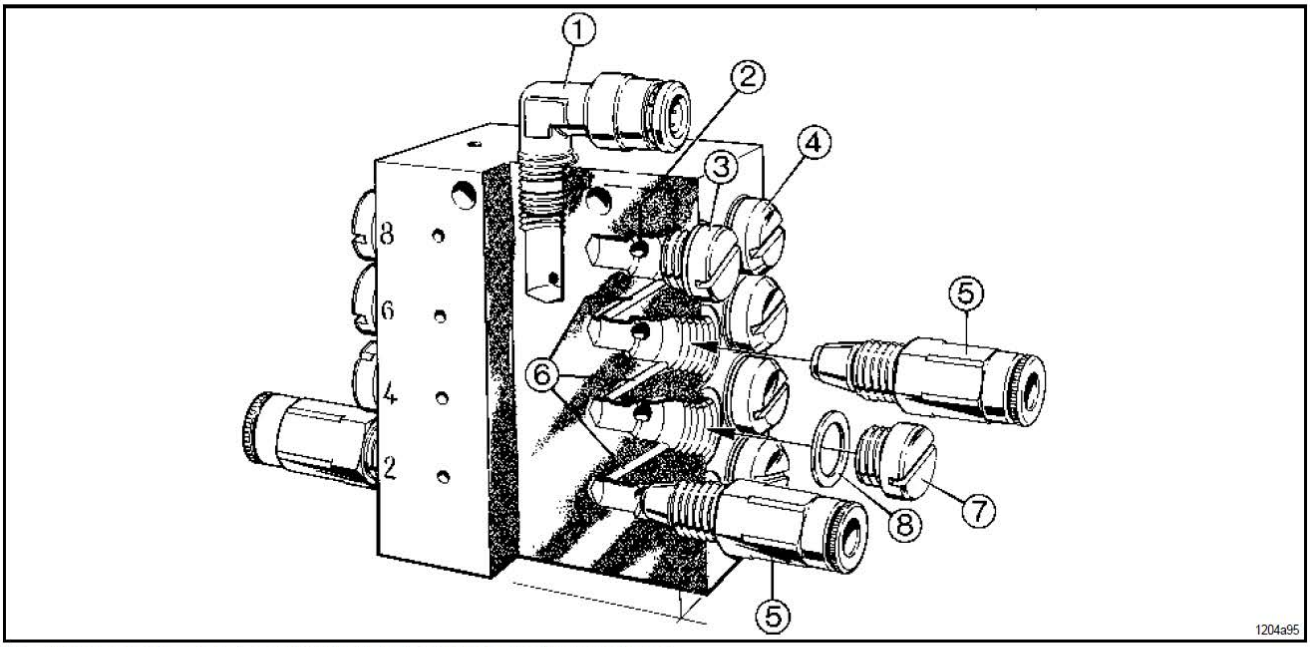

Rys. 13. Instalowanie zaślepek, łączników wejściowych i wyjściowych typu szybkozłącze.

1 - łącznik wejściowy
2 - otwór wylotowy
3 - zainstalowana zaślepka
4 - zaślepka komory tłoka
5 - zawór zwrotny z pierścieniem moletowanym
6 - kanał łączący
7 - zaślepka
8 - podkładka miedziana

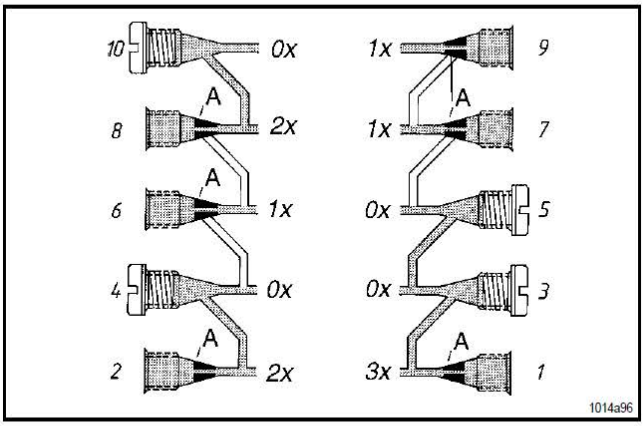

Rys. 14. Grupowanie wyjść

x - pojedyncza dawka środka smarnego
1... 10- numery wyjść
A - pierścień blokujący

Dawka pojedyncza

- Dawka pojedyncza to ilość środka smarnego podawana przez rozdzielacz na cykl, na wyjście. **Wynosi ona 0,2 cm³.**

Dawka podwójna lub wielokrotna

- Jeżeli zapotrzebowanie punktu smarnego jest większe niż dawka pojedyncza to możliwe jest uzyskanie dawki podwójnej lub wielokrotnej poprzez grupowanie wyjść.
- Na rys. 14 wyjście nr 10 jest zablokowane. Dawka środka smarnego podawana do tego wyjścia przepływa kanałem łączącym do wyjścia nr 8.
- Całkowita ilość środka smarnego podawanego przez wyjście nr 8 w czasie cyklu pracy rozdzielacza wynosi 2 x 0,2 cm³.
- Dawkę potrójną można uzyskać grupując trzy wyjścia. Na rysunku 14 wyjścia nr 3 i 5 są zablokowane. Dawki środka smarnego podawane do tych wyjść przepływają kanałami łączącymi do wyjścia nr 1.
- Całkowita ilość środka smarnego podawanego przez wyjście nr 1 w czasie cyklu pracy rozdzielacza wynosi 3 x 0,2 cm³.

LINCOLN GmbH • Postfach 1263 • D-69183 Walldorf • Tel +49 (6227) 33-0 • Fax +49 (6227) 33-259 • Tx 466088

Rodzielacze typu SSV 14- SSV 22

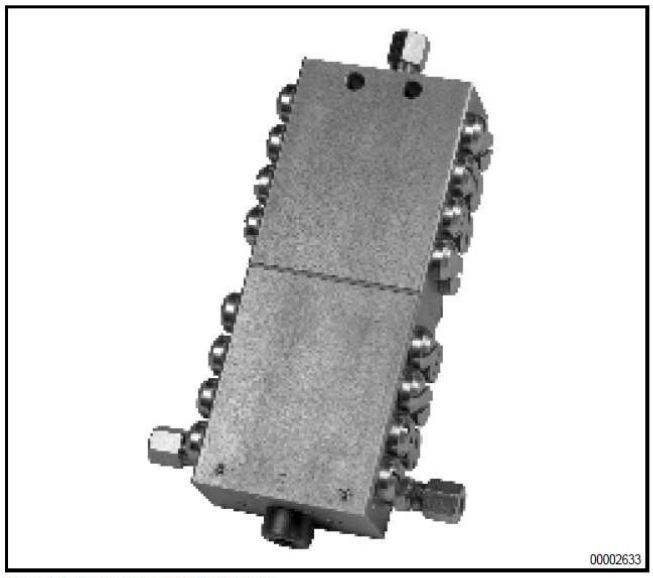

Rys. 15. Rozdzielacz typu SSV 16.

- Rozdzielacze typu SSV 14- SSV 22
- działają na tej samej zasadzie co rozdzielacze typu SSV 6- SSV 12
- powstają poprzez grupowanie typów podstawowych SSV 6- SSV 12.

- Należy zwrócić uwagę na następujące różnice:
- wyjścia rozdzielaczy SSV 14- SSV 22 są numerowane odwrotnie niż wyjścia rozdzielaczy SSV 6- SSV 12 (wyjścia nr 1 i 2 znajdują się blisko wyjścia).
- zabronione jest blokowanie wyjść o najwyższych numerach.
- zwiększanie dawek poprzez grupowanie wyjść odbywa się podobnie jak przy rozdzielaczach SSV 6- SSV 12. Na przykład jeżeli zablokujemy wyjście nr 8 do środek smarny przepłynie do wyjścia nr 10.

Łączniki skręcane

Osprzęt rozdzielaczy

Rys. 16. Złączka kątowa.

Łączniki wejściowe proste i kątowe 90°

Należy stosować wyłącznie łączniki z gwintem G1/8".

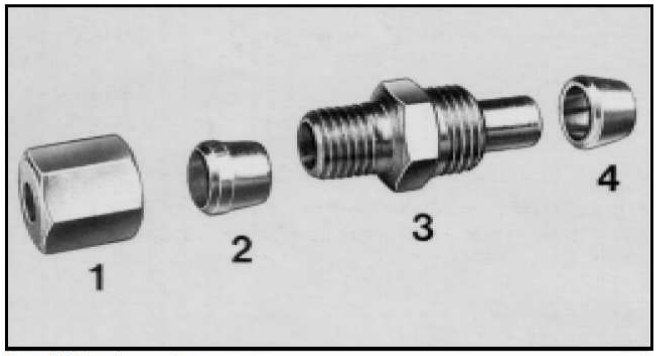

Rys. 17. Zawór zwrotny.

Zawory zwrotne

Każde wyjście rozdzielacza, które ma być wykorzystane powinno być wyposażone w kompletny zawór zwrotny. Dostępne są zawory przeznaczone do przewodów o średnicy 4 i 6 mm.

1 - nakrętka korpusu zaworu
2 - pierścień zaciskowy
3 - korpus zaworu
4 - pierścień blokujący

LINCOLN GmbH • Postfach 1263 • D-69183 Walldorf • Tel +49 (6227) 33-0 • Fax +49 (6227) 33-259 • Tx 466088

Łączniki szybkozłącza

Osprzęt rozdzielaczy

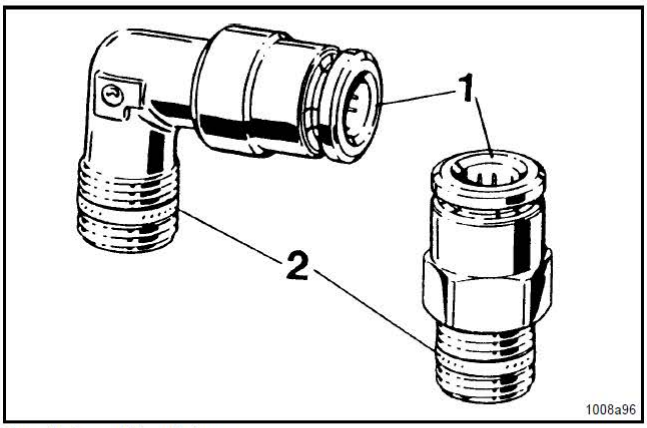

Rys. 16. Łączniki wejściowe.

Łaczniki wejściowe proste i kątowe 90°

Uwaga! Należy używać wyłącznie łączników z gładkim kołnierzem i uszczelką.

1 - kołnierz
2 - uszczelka

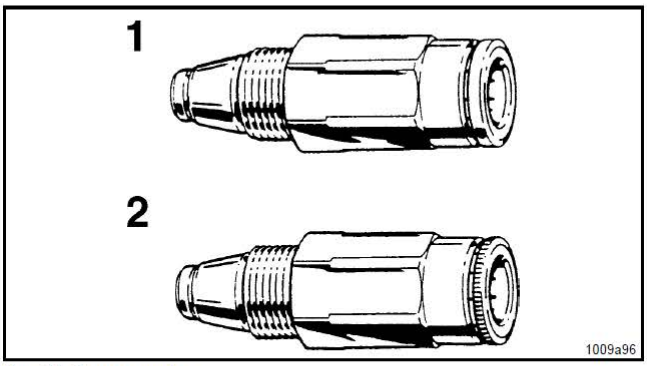

Rys. 17. Zawory zwrotne.

Zawory zwrotne

- W wypadku rozdzielaczy głównych należy stosować zawory 1 z gładkim kołnierzem (numer kat.. 226-14091-4).
- W wypadku rozdzielaczy II stopnia należy stosować zawory 2 z kołnierzem moletowanym (numer kat. 226-14091-2).

Łączniki linii zasilających

Rozdzielacze główne

Uwaga! Połączenia rozdzielaczy głównych z pompą i rozdzielaczami II stopnia powinny być wykonywane przewodem elastycznym 8,6 x 2,3 wyposażonym w zakuwki.

Rozdzielacze II stopnia

Linie zasilające 6 x 1.5 oraz linie główne 8.6 x 2.3 z zakuwkami mogą być podłączone **do zaworów zwrotnych i łączników punktów smarowania** (z kołnierzem moletowanym).

Kapturek zabezpieczający

Rys. 18. Łącznik- szybkozłącze z kapturkiem zabezpieczającym.

W celu zabezpieczenia systemu przed brudem i kurzem zaleca się stosowanie kapturków zabezpieczających.

LINCOLN GmbH • Postfach 1263 • D-69183 Walldorf • Tel +49 (6227) 33-0 • Fax +49 (6227) 33-259 • Tx 466088

Wyszukiwanie i usuwanie usterek

• objawy: system zablokowany	
• przyczyny:	**• sposób naprawy:**
• zablokowana linia zasilająca, punkt smarowania lub rozdzielacz • zablokowane wyjścia nr 1 i/lub 2 w rozdzielaczach typu SSV 6-SSV 12. Zablokowane wyjścia o najwyższych numerach w rozdzielaczach typu SSV 14- SSV 22. Objawy uszkodzenia: a) środek smarny wydostający się z zaworu bezpieczeństwa; b) trzpień wskaźnikowy nie porusza się; c) przycisk podświetlany sygnalizuje awarię układu. 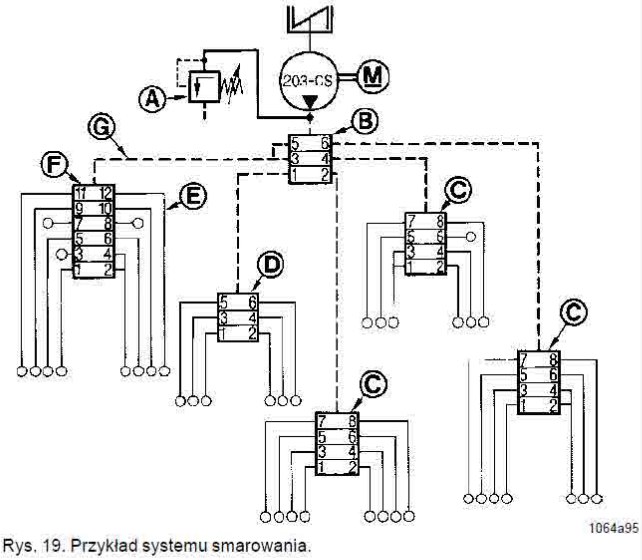 Rys. 19. Przykład systemu smarowania. A - zawór bezpieczeństwa B - rozdzielacz główny C - rozdzielacz II stopnia SSV 8 D - razdzielacz II stopnia SSV 6 E - linia zasilająca F - rozdzielacz II stopnia SSV 12 G - linia główna	• Należy odnaleźć miejsce zablokowania układu i usunąć blokadę postępując według poniższych wskazówek: • uruchomić pompę. • kolejno odłączać od rozdzielacza głównego B linie główne G prowadzące do rozdzielaczy II stopnia. Gwałtowny wypływ środka smarnego z odłączonej linii oznacza, że zablokowana jest odłączona część układu. Przykładowo: jeżeli środek smarny wypłynie pod ciśnieniem z wyjścia nr 1 to oznacza, że zablokowany jest rozdzielacz D. • uruchomić ponownie pompę. • kolejno odłączać od rozdzielacza D linie zasilające prowadzące do punktów smarowania. Jeżeli przykładowo środek smarny wypłynie pod ciśnieniem z wyjścia nr 3 rozdzielacza D oznacza to, że zablokowana jest linia zasilająca podłączona do tego wyjścia lub występuje niedrożność w połączonym punkcie smarowania. • udrożnić zablokowaną linię zasilającą lub niedrożny punkt smarowania za pomocą pompy ręcznej. *Uwaga: w czasie sprawdzania kolejnych wyjść rozdzielacza należy pozostawić je poluzowane przez dłuższą chwilę. Wydajność pompy jest niewielka i trzeba odczekać aby został wykonany pełny cykl pracy rozdzielacza.* • sprawdzić zawór bezpieczeństwa. W razie potrzeby wymienić.

LINCOLN GmbH • Postfach 1263 • D-69183 Walldorf • Tel +49 (6227) 33-0 • Fax +49 (6227) 33-259 • Tx 466088

• **objawy: system zablokowany**	
• **przyczyny:**	• **sposób naprawy:**
• zablokowany rozdzielacz	• wymienić rozdzielacz. Można spróbować oczyścić rozdzielacz postępując według poniższej procedury: - usunąć wszystkie łączniki. - wykręcić zaślepki komór tłoków. - delikatnie spróbować wysunąć tłoki z korpusu rozdzielacza za pomocą popychacza o średnicy mniejszej niż 6 mm. - **uwaga:** tłoki stanowią z cylindrami korpusu rozdzielacza pary precyzyjne i nie mogą być zamieniane. W celu uniknięcia przypadkowej zamiany tłoków należy je odpowiednio oznaczyć. - starannie umyć korpus rozdzielacza w odpowiednim rozpuszczalniku i przedmuchać sprężonym powietrzem. - ukośne kanały łączące komory tłoków należy przeczyścić przetyczką o średnicy 1,5 mm. - ponownie przemyć i przedmuchać korpus rozdzielacza. - włożyć tłoki do odpowiednich cylindrów. - zakręcić zaślepki stosując nowe podkładki miedziane. - sprawdzić poprawność działania rozdzielacza za pomocą pompy ręcznej podającej olej. Ciśnienie w czasie prób nie powinno przekraczać 25 bar. • jeżeli konieczne jest użycie większego ciśnienia to rozdzielacz jest niesprawny i konieczna jest jego wymiana na nowy.
• **objawy: nieprawidłowe dawkowanie środka smarnego**	
• **przyczyny:**	• **sposób naprawy:**
• nieprawidłowe wyposażenie rozdzielacza	• sprawdzić wymagane wyposażenie rozdzielacza. W razie potrzeby dokonać korekt.
• nie został zainstalowany pierścień blokujący	• wykręcić korpus zaworu i założyć pierścień blokujący
• nieprawidłowe ustawienie czasu przerwy i czasu pracy w sterowniku pompy	• sprawdzić i skorygować ustawienie sterownika
• **objawy: niedosmarowanie lub przesmarowanie**	
• **przyczyny:**	• **sposób naprawy:**
• nieprawidłowe ustawienie czasu przerwy i czasu pracy w sterowniku pompy	• sprawdzić i skorygować ustawienie sterownika

LINCOLN GmbH • Postfach 1263 • D-69183 Walldorf • Tel +49 (6227) 33-0 • Fax +49 (6227) 33-259 • Tx 466088

Dane techniczne

Progresywne rozdzielacze dozujące typu SSV

wydajność na cykl na wyjście ..... 0.2 cm^3
maksymalne ciśnienie robocze ..... 350 bar
minimalne ciśnienie robocze ..... 20 bar
maksymalne ciśnienie różnicowe ..... 100 bar
średnica przyłącza wyjściowego ..... 4 i 6 mm
przyłącze wejściowe ..... G 1/8"
temperatura pracy ..... -25°C do 70°C

Łączniki szybkozłącza
maksymalne ciśnienie robocze. ..... 350 bar
(łaczniki wejściowe i łączniki wyjściowe do rozdzielaczy głównych)

maksymalne ciśnienie robocze ..... 250 bar
(łączniki wyjściowe do rozdzielaczy II stopnia i łączniki do punktów smarowania)

Momenty dokręcania śrub

zaślepka komory tłoka ..... 10 Nm
zaślepka blokująca wyjście ..... 10 Nm

łączniki wejściowe
skręcane ..... 17 Nm
szybkozłącza ..... 10 Nm

łączniki wyjściowe
skręcane ..... 10 Nm
szybkozłącza ..... 8 Nm

nakrętka łączników wejściowych ..... 10 Nm

nakrętka łączników wyjściowych
przewód z tw. sztucznego ..... 5 Nm
przewód stalowy lub zakuwka ..... 10 Nm

LINCOLN GmbH • Postfach 1263 • D-69183 Walldorf • Tel +49 (6227) 33-0 • Fax +49 (6227) 33-259 • Tx 466088

Zalecane środki smarne

Progresywne rozdzielacze dozujące typu SSV przeznaczone są do podawania smarów o klasie konsystencji NLGI do 2 i olejów mineralnych o lepkości 40 mm^2/s w temperaturze 40°C.

Uwaga: wymagana jest absolutna czystość środka smarnego. Jakiekolwiek zanieczyszczenia mogą spowodować awarię pompy lub współpracującego systemu.

Smary zalecane do pracy w temperaturze do -25° C

Producent	Nazwa środka	Mydło bazowe	Minimalna temp. pracy
AGIP	F1 Grease 24	Ca	
ARAL	Multipurpose ZS 1/2	Ca/Li	
AUTOL	Top 2000	Ca	-10 ° C
BP	Lubricating grease	Ca	
BP	C1 Lubricating grease	Ca	
CASTROL	CL - Grease	Ca	
ESSO	Cazar K2	Ca	
ESSO	High pressure grease	Ca	
FIAT LUBRIFICANTI	Comar 2	Li	
FUCHS	Renocal FN 745	Ca	
FUCHS	LZR 2	Li	-20 ° C
FUCHS	Renocal FN3	Ca	
FUCHS	Renolit HLT 2	Li	
MOBIL	Mobilgrease	Li	
MOLYKOTE	TTF 52	anorg. Verd.	
OPTIMOL	Longtime PD 2	Li	- 20 ° C
OPTIMOL	OLIT CLS	Li/Ca	- 15 ° C
SHELL	Retinax C	Ca	
ZELLER & GMELIN	ZG 450	Li	
ZELLER & GMELIN	ZG 736	Li	

Smary ulegające biodegradacji

Producent	Nazwa środka	Mydło bazowe	Minimalna temp. pracy
ARAL	BAB EP 2	Li/Ca	
AVIA	Biogrease 1	Li	to 0 ° C
DEA	Dolon E 2	Li	
FUCHS	Plantogel S2	Li/Ca	

LINCOLN GmbH • Postfach 1263 • D-69183 Walldorf • Tel +49 (6227) 33-0 • Fax +49 (6227) 33-259 • Tx 466088